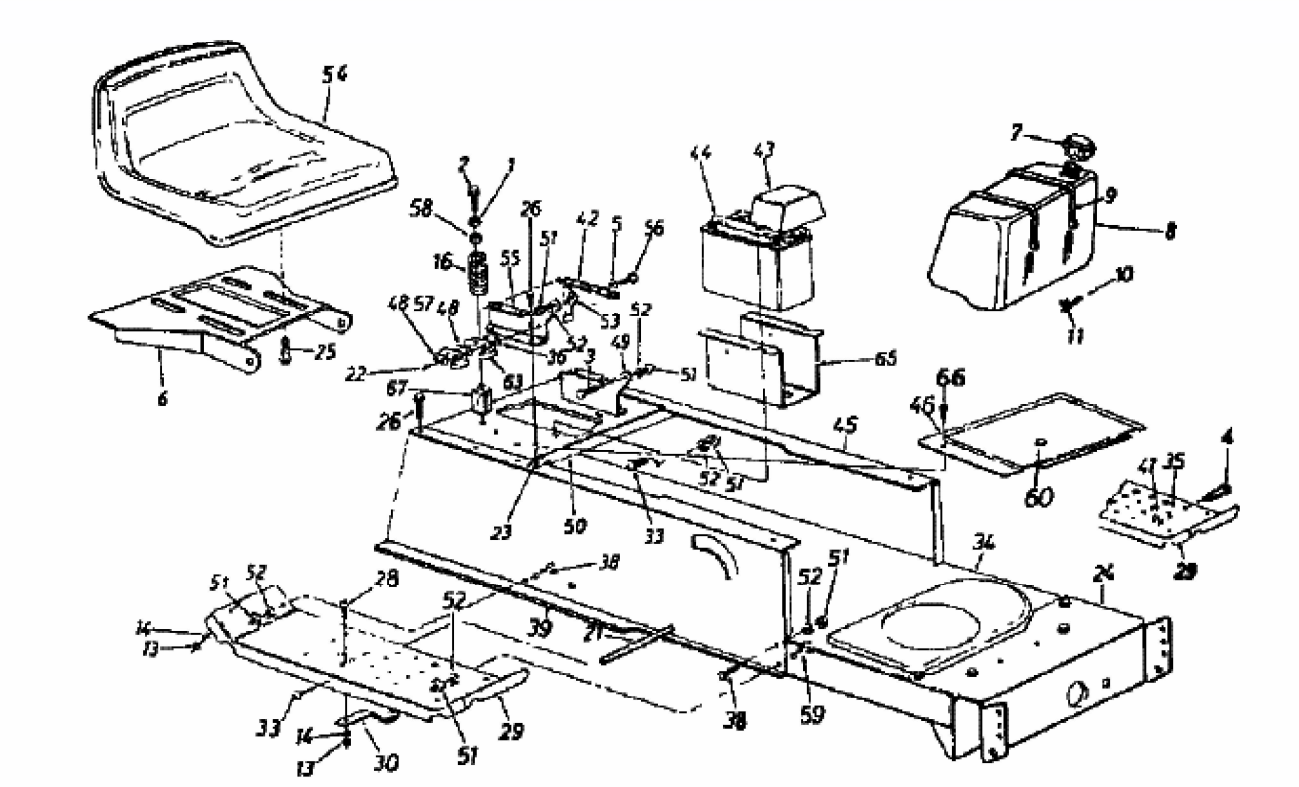SUPER 14-107 V > 131-789G (1991) > RAHMEN, SITZ, TANK