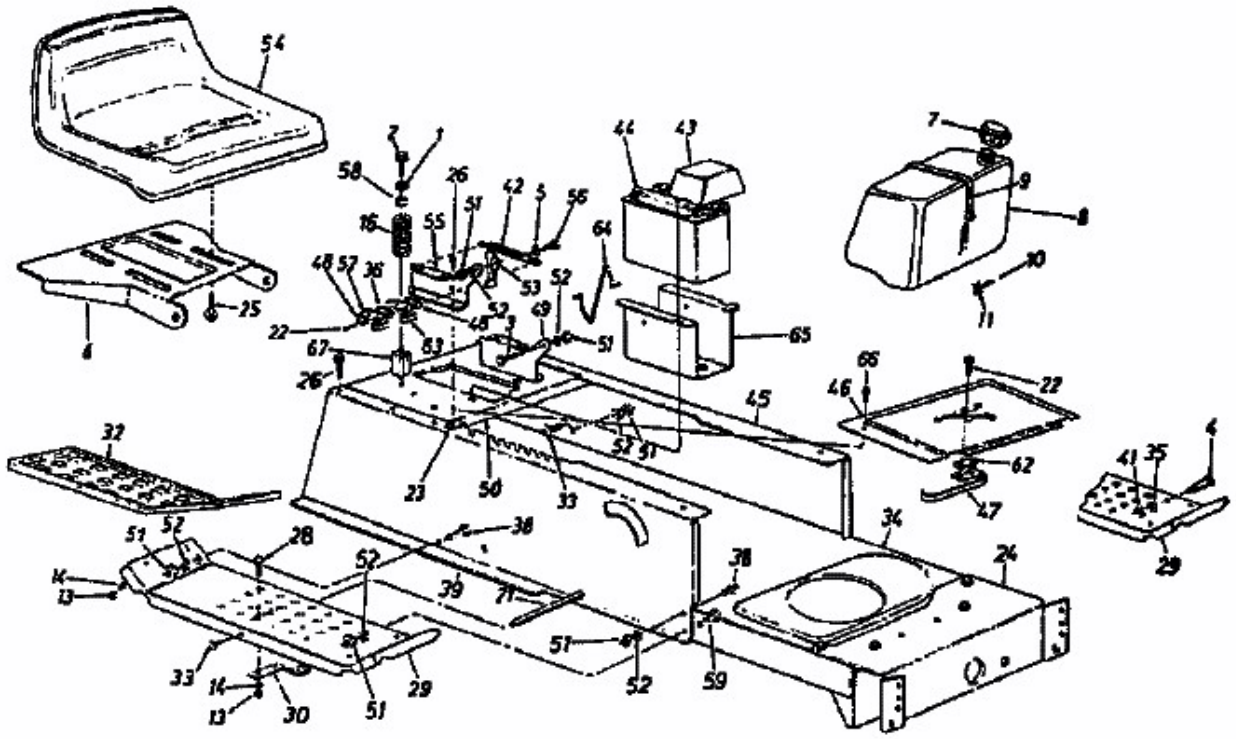112/960 N > 131-650F626 (1991) > RAHMEN, SITZ, TANK