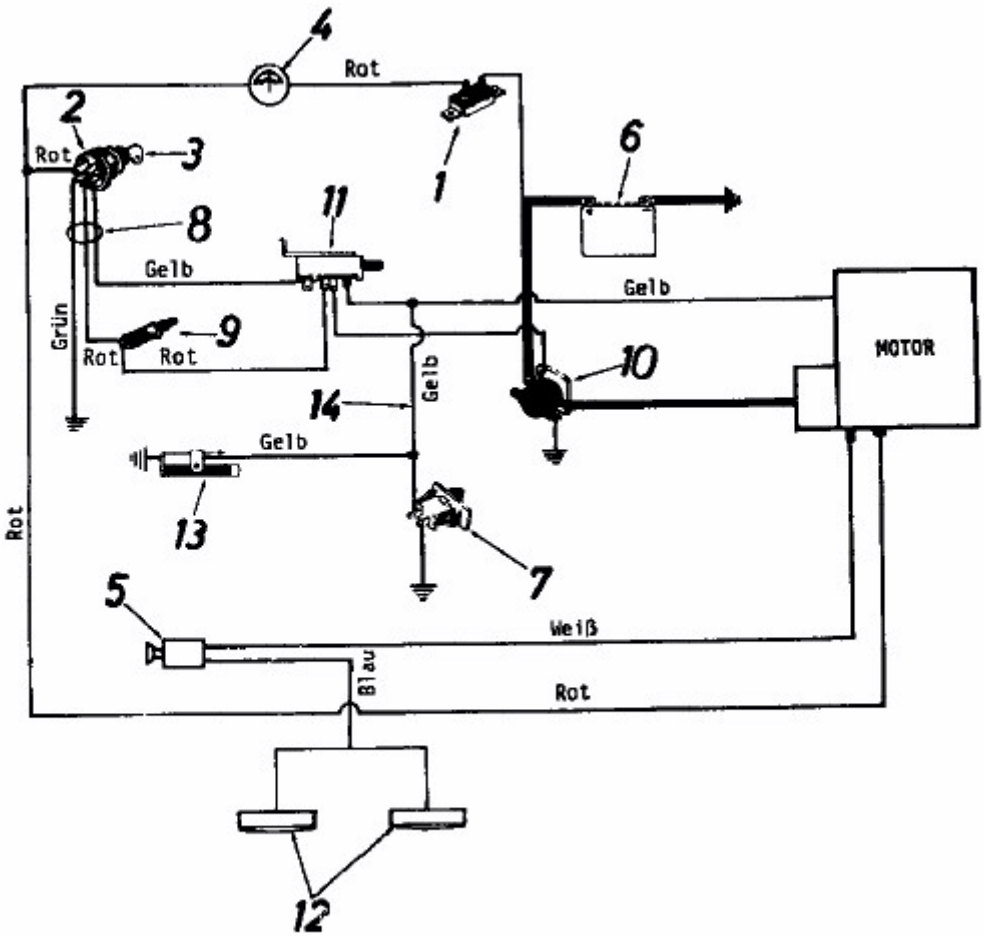131-5240 (1991) > SCHALTPLAN