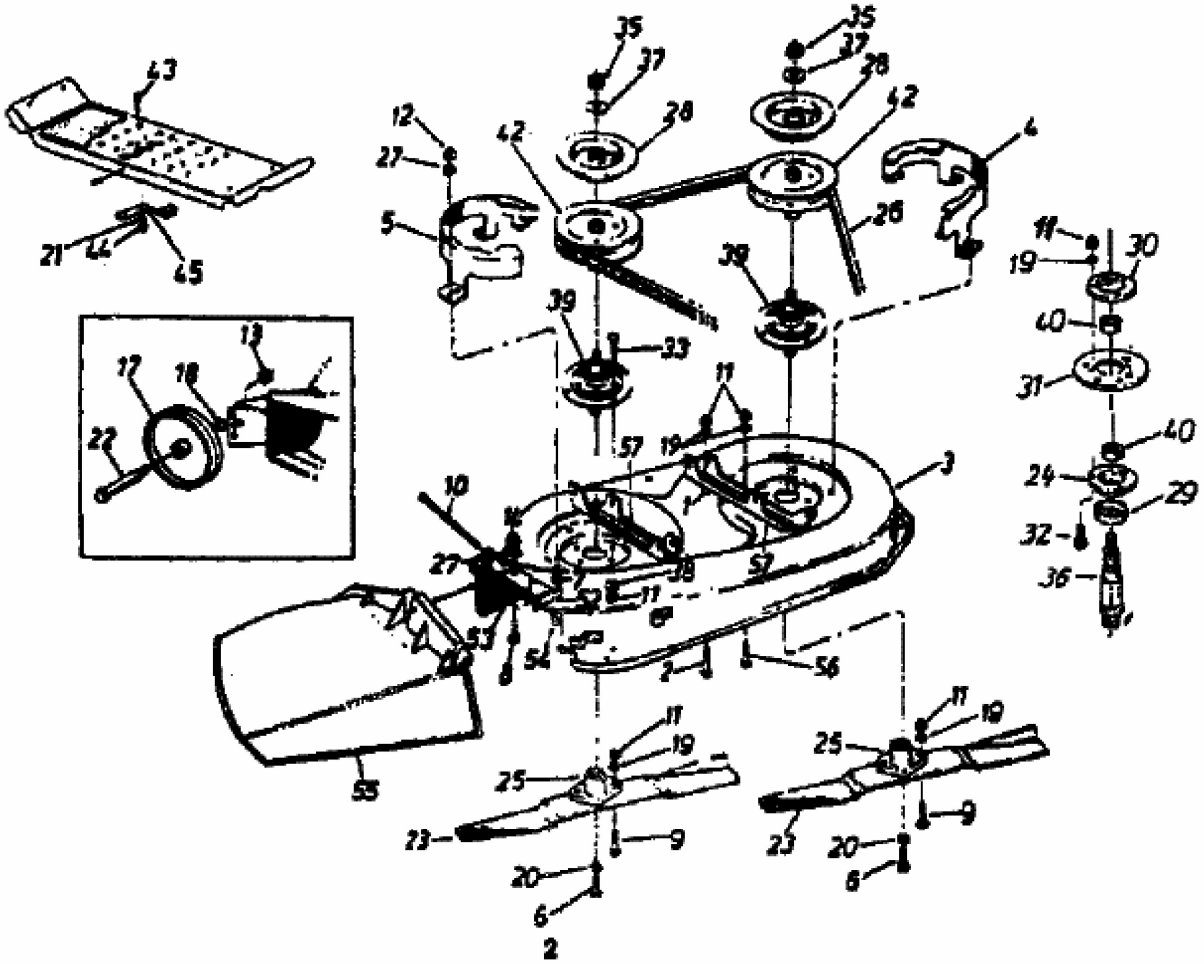
43
21
44
45
12
27
5
35
37
34
42
35
37
28
42
4
26
11
19
30
40
31
40
24
29
32
36
39
33
39
13
17
18
22
10
27
57
19
11
3
1
38
57
53
54
2
56
55
11
19
25
23
9
20
6
2
11
19
25
23
9
20
6