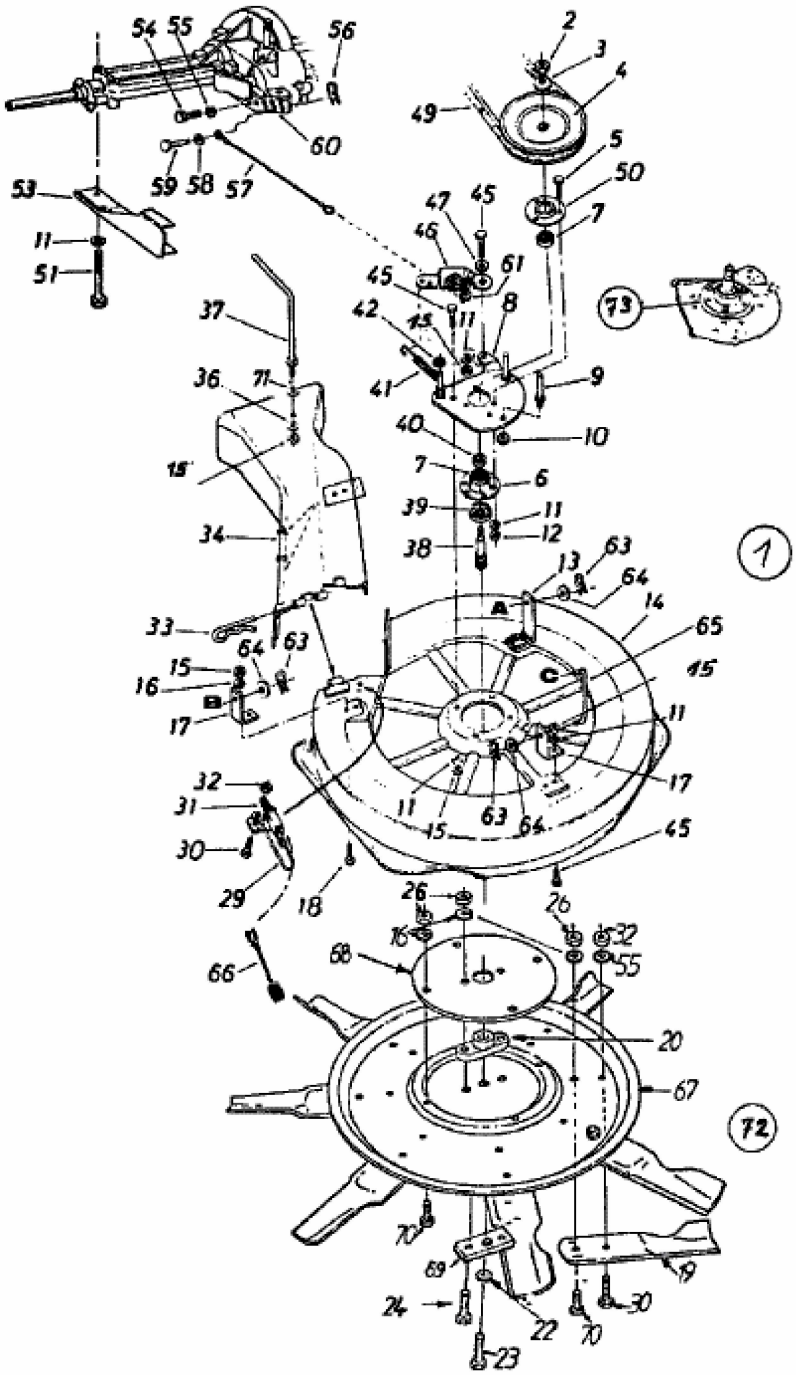
54
55
56
2
3
4
49
60
5
50
59
58
57
53
47
45
7
46
11
51
61
45
8
73
37
42
15
11
41
9
36
71
40
10
15
7
6
39
11
34
12
38
63
13
64
1
14
33
A
65
64
63
15
C
15
16
B
11
17
32
17
31
11
63
64
30
15
45
29
18
26
26
16
32
68
55
66
20
67
72
70
69
19
24
22
70
30
23