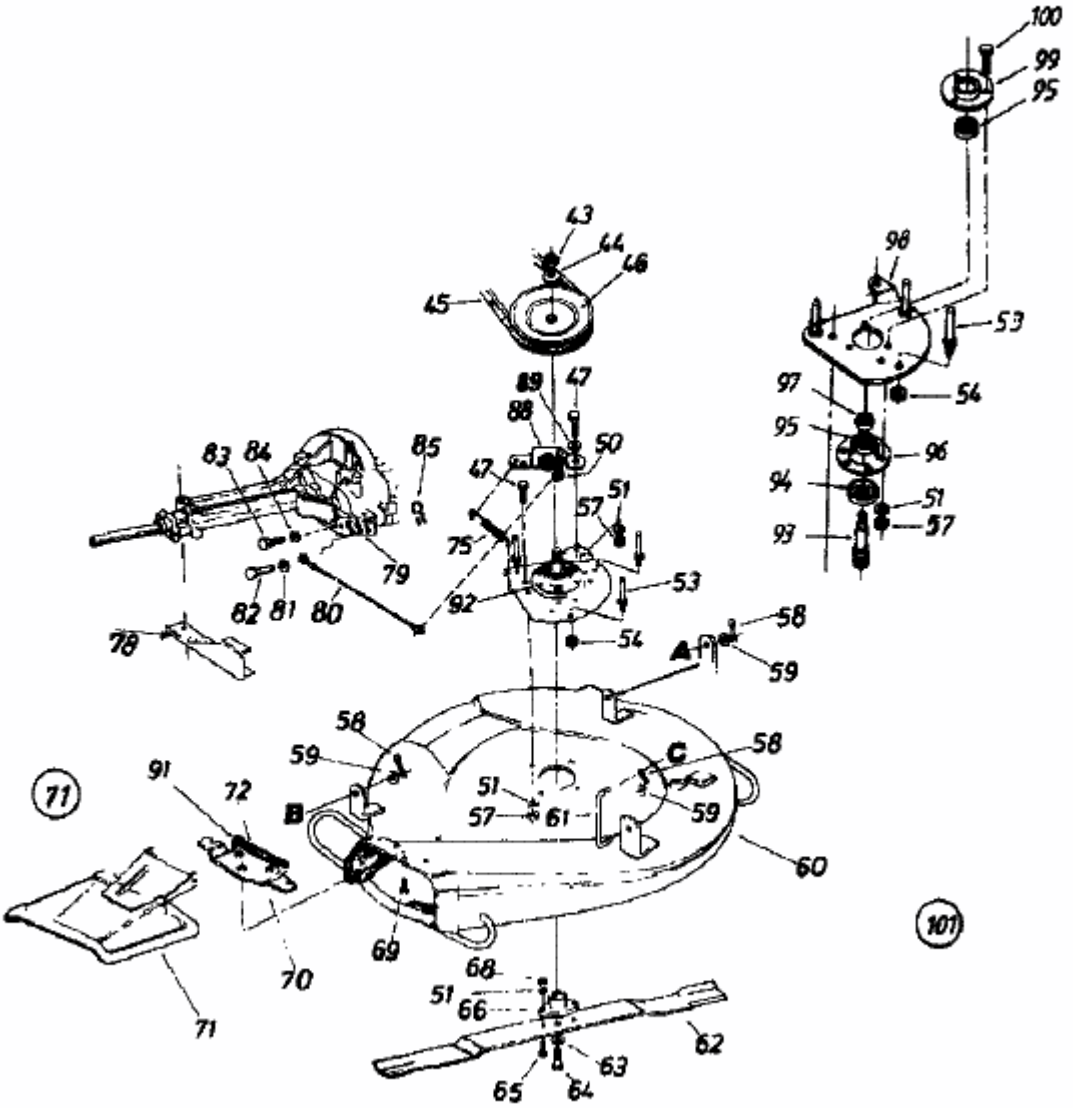8/66 > 130-510A (1990) > MÄHWERK 26"/66CM