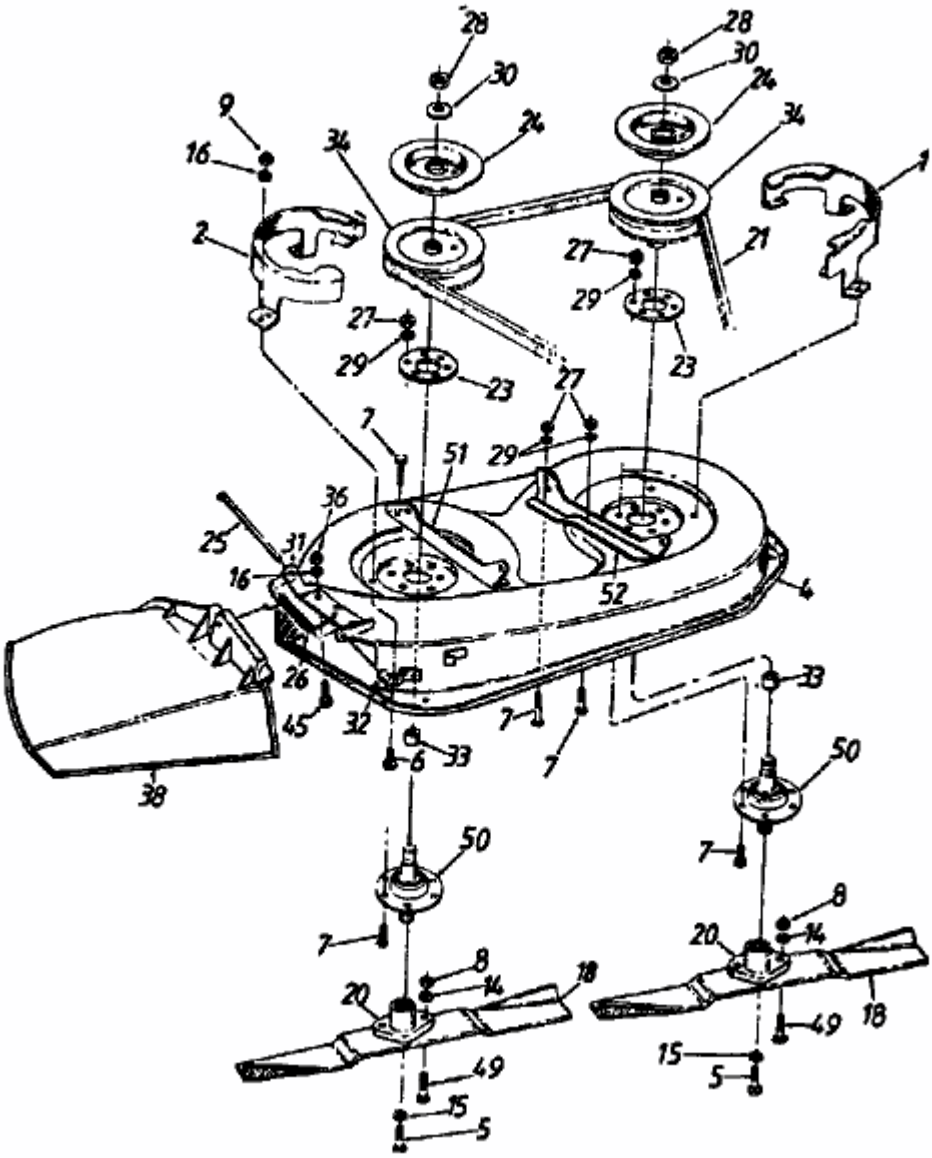130-337D (1990) > MÄHWERK D (32"/81CM)