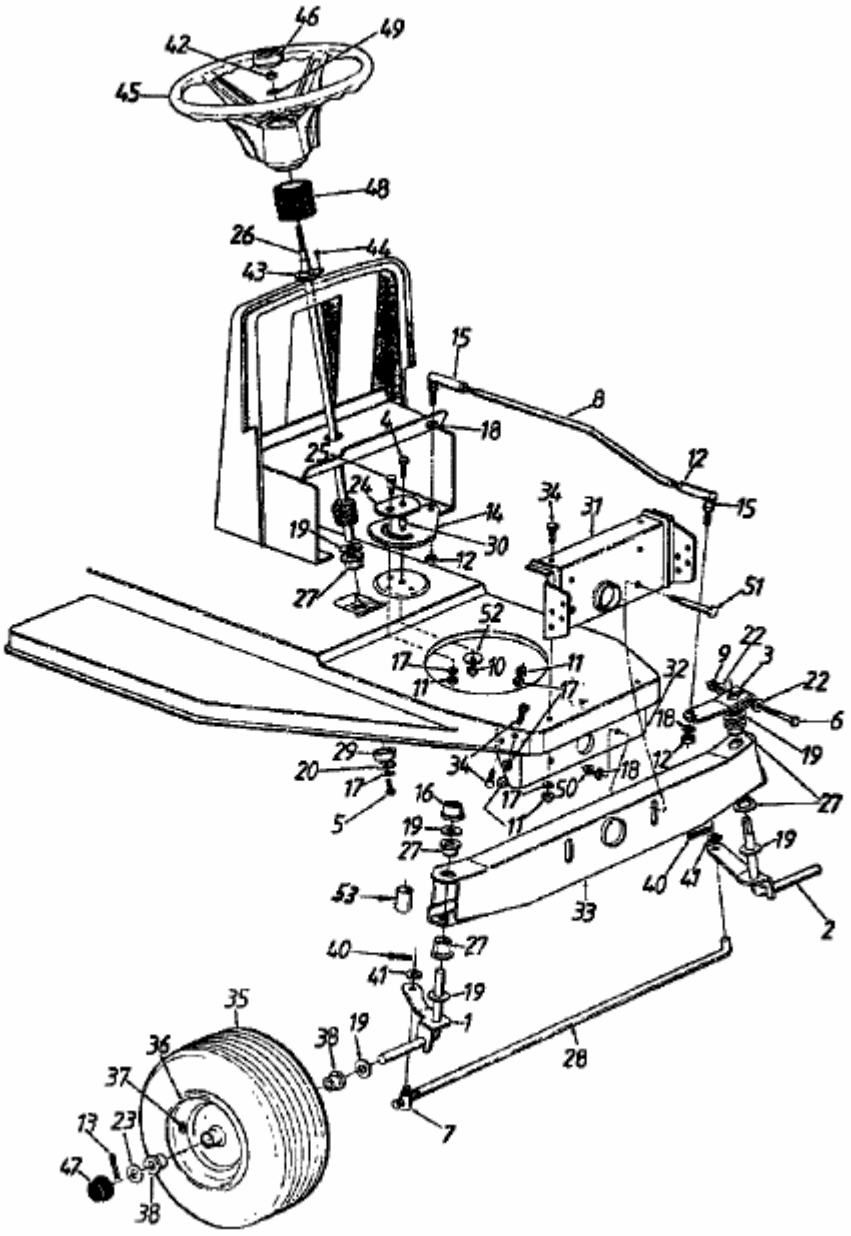130-337D (1990) > VORDERACHSE