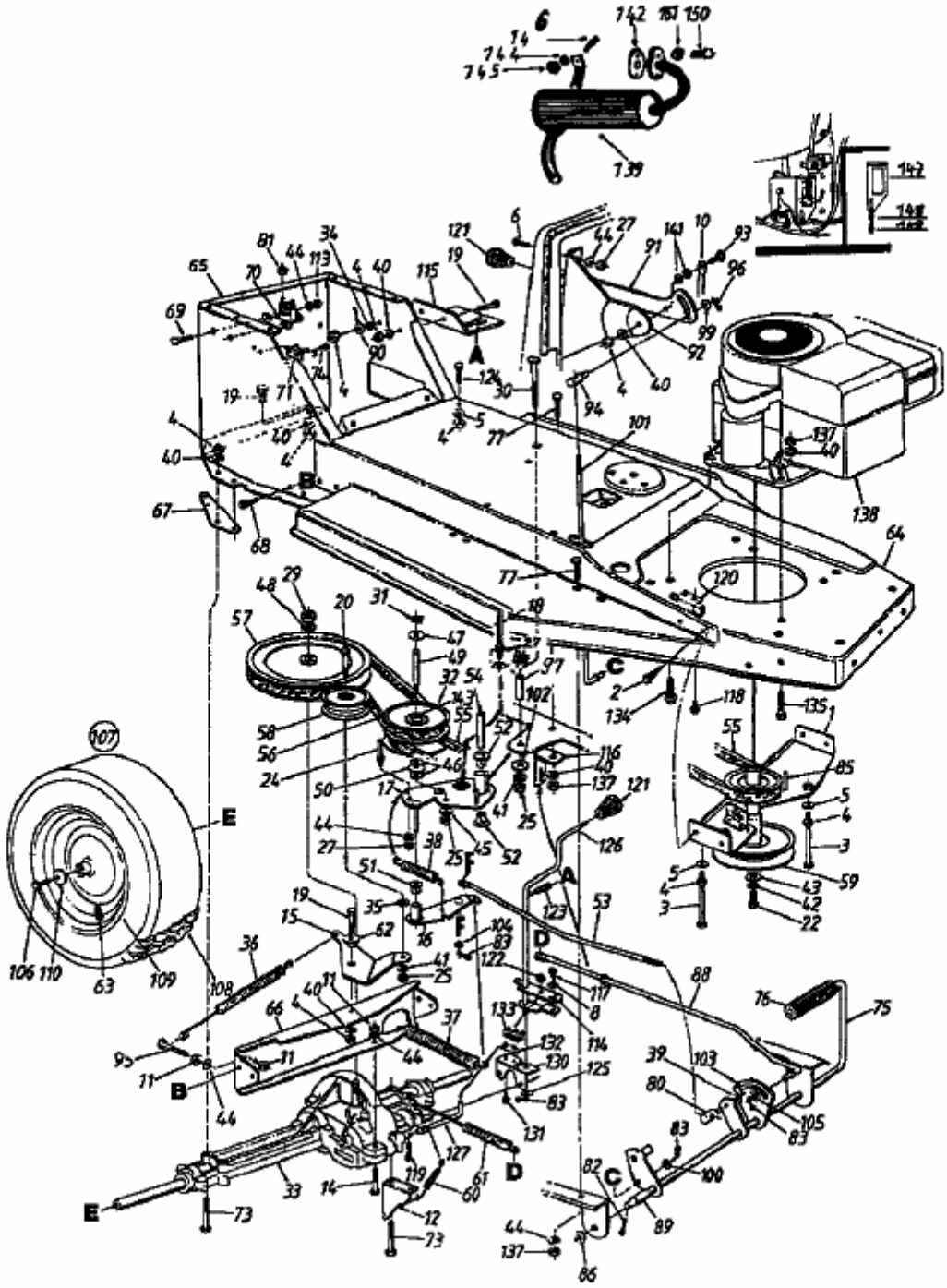11/81 > 130-332D (1990) > FAHRANTRIEB, MOTORKEILRIEMENSCHEIBE, PEDAL, RÄDER HINTEN