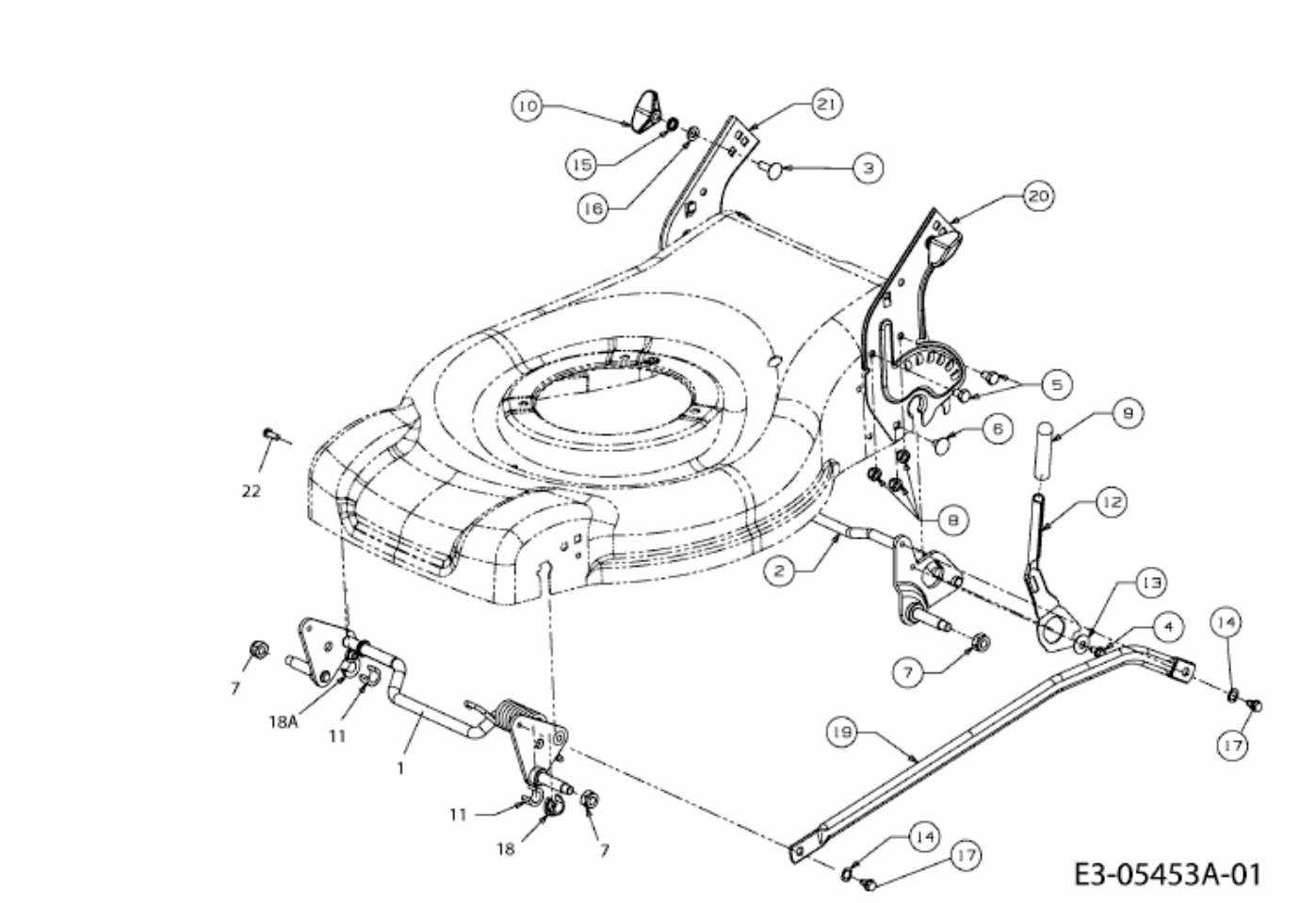46 SPOE > 12FEJ5M4600 (2011) > SCHNITTHÖHENVERSTELLUNG