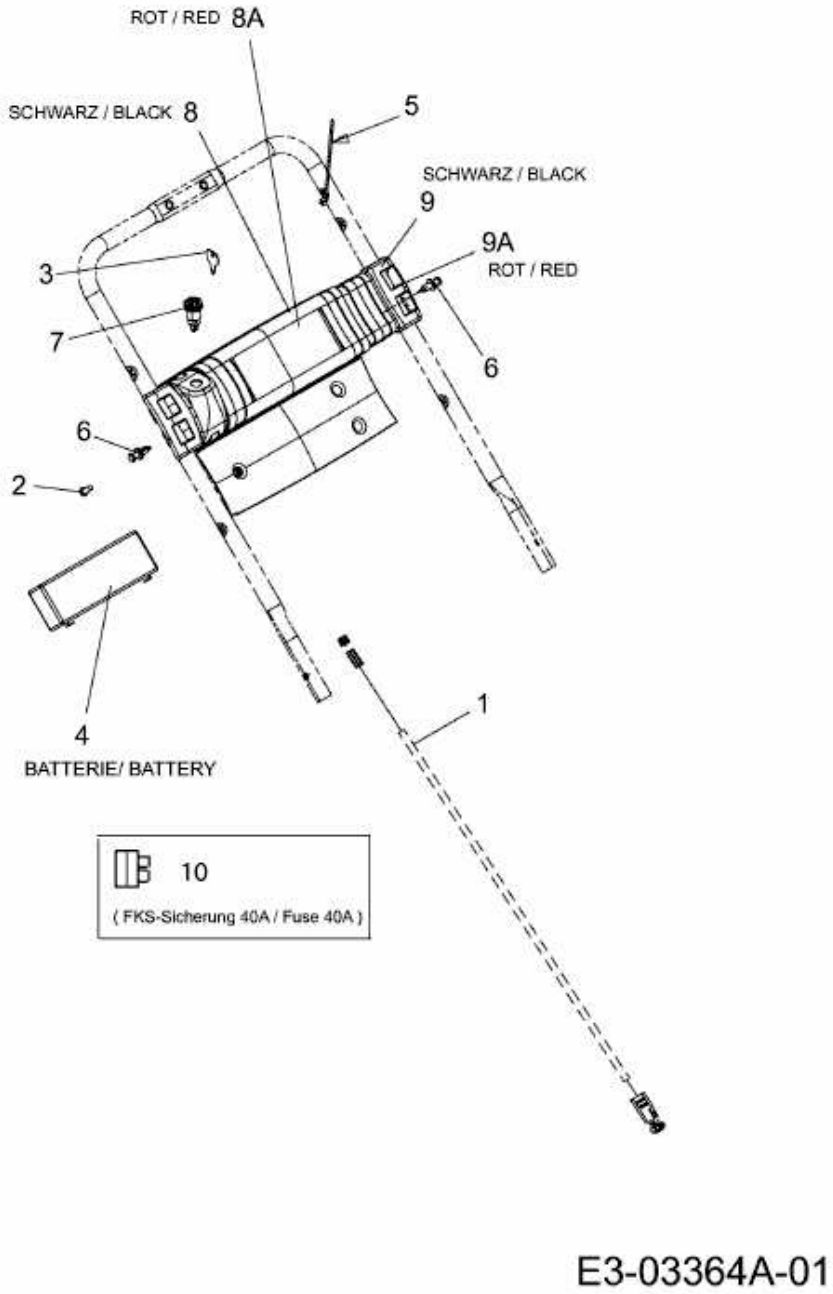46 SPOE > 12FEJ5M4600 (2010) > ELEKTROTEILE, ZÜNDSCHLOSS