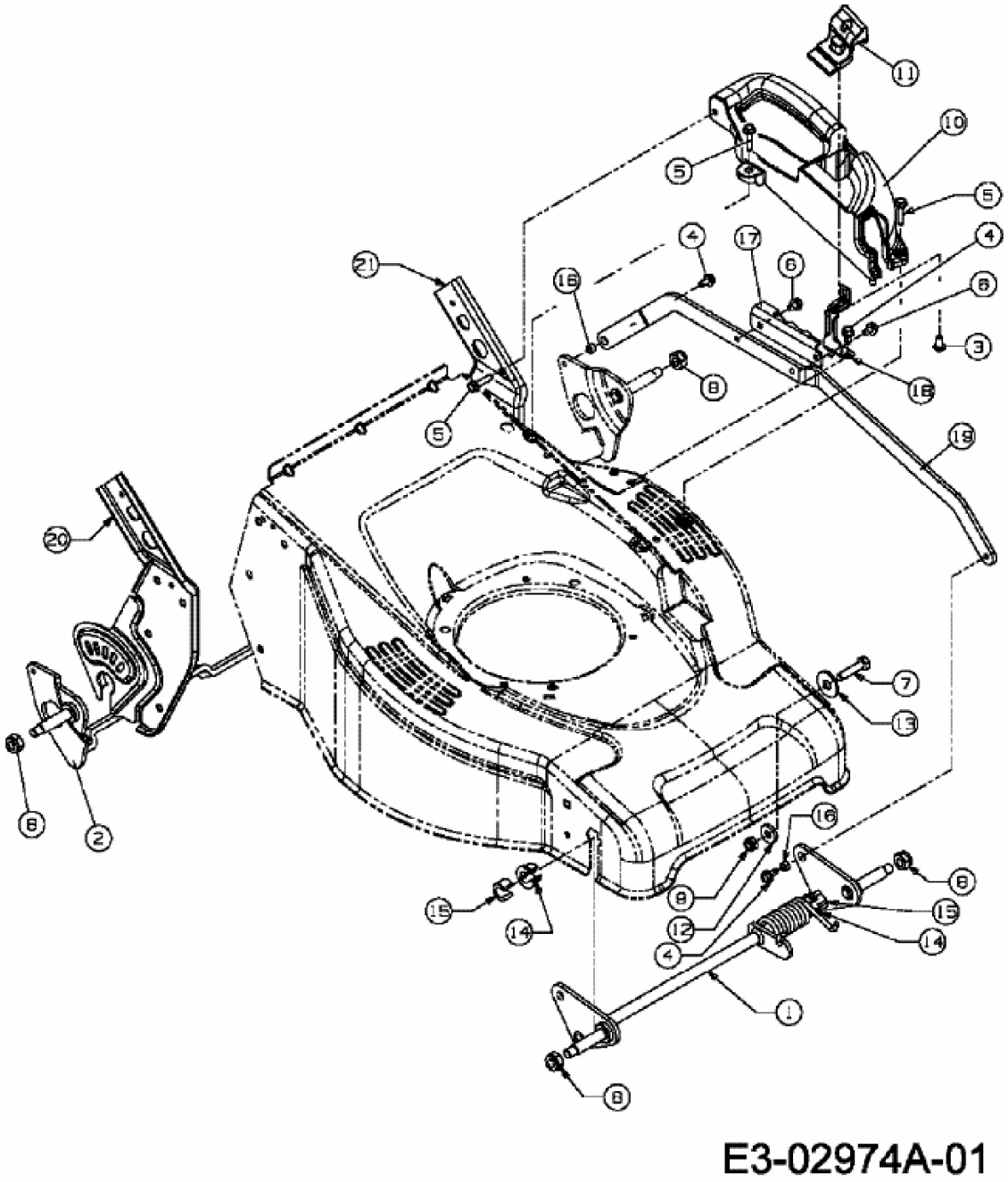MX 45 BRBS > 12EST58I667 (2007) > SCHNITTHÖHENVERSTELLUNG