MX 45 BRBS	12EST58I667
MX 45 BRB	12E-T58R667
HB 45 RLSK	12E-T57D690
YM 5518 SP	12E-T58P643
YM 6018 SPK	12E-T57D643
YM 6018 SPS	12EST58I643
HB 45 RSLS	12EST58I690

5045 B	12E-T58R668
5045 B	12E-T58L668
BA 451	12E-T53J619
BA 451	12E-T53L619

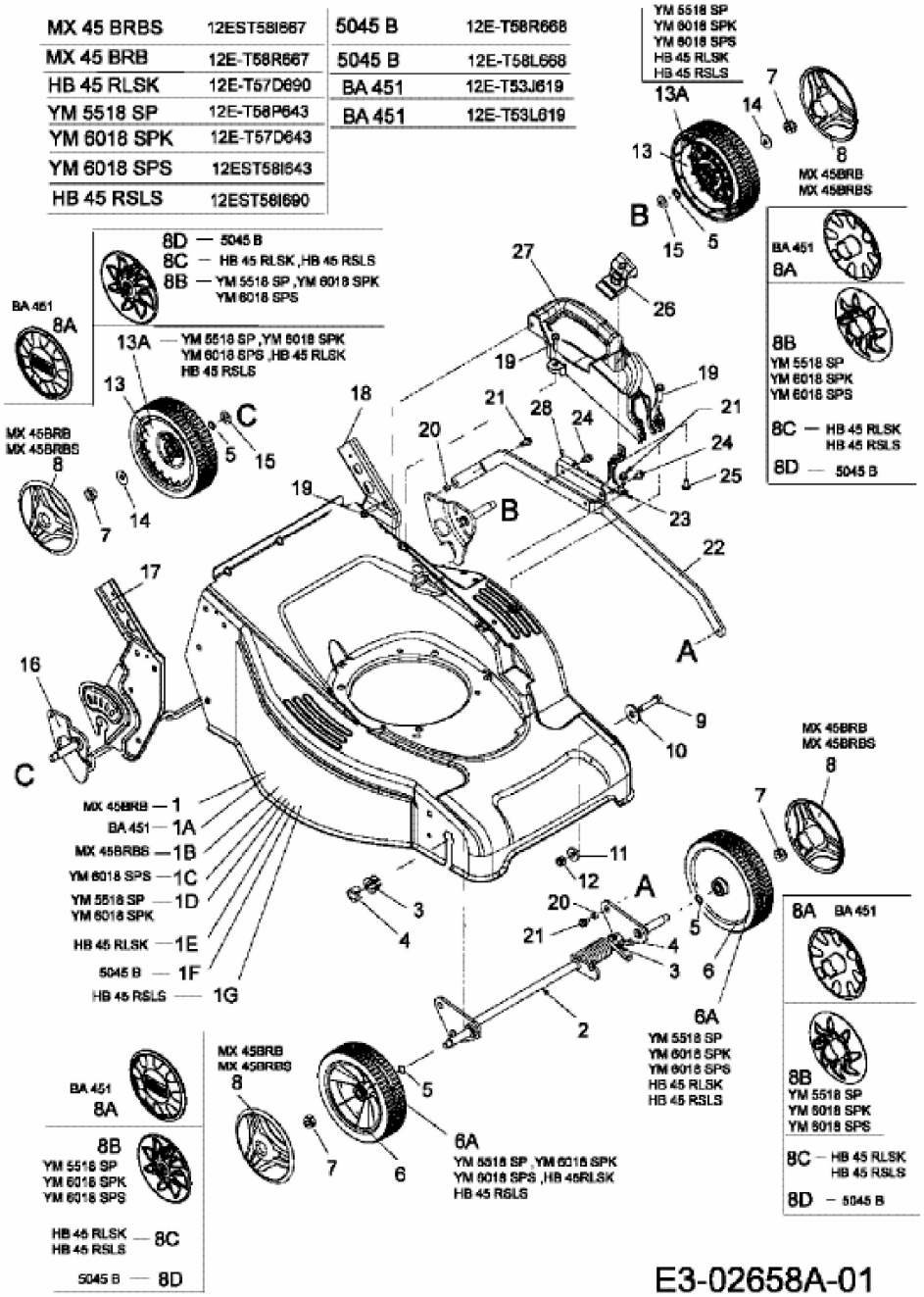

E3-02658A-01