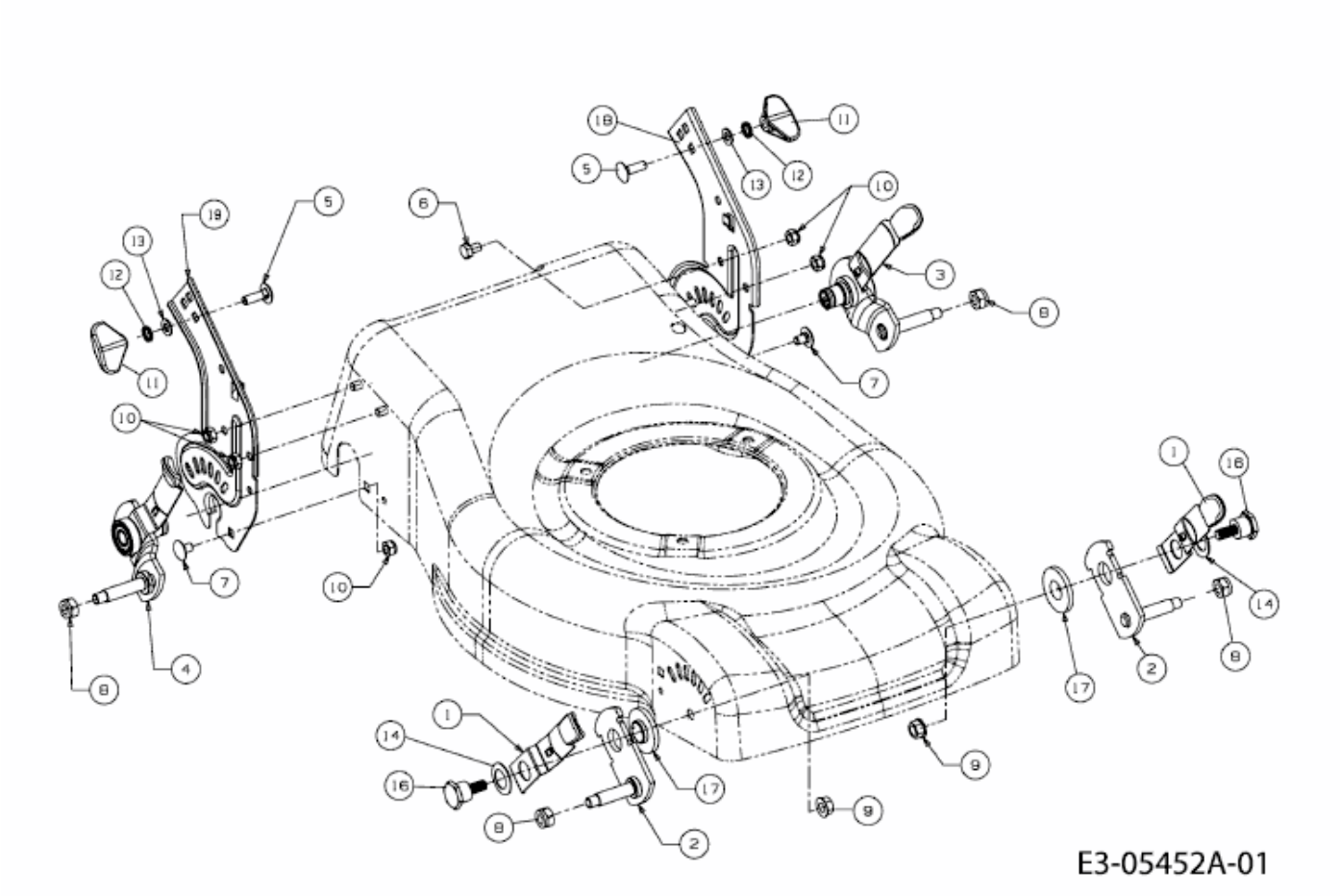46 SPO > 12E-J2JD676 (2013) > SCHNITTHÖHENVERSTELLUNG