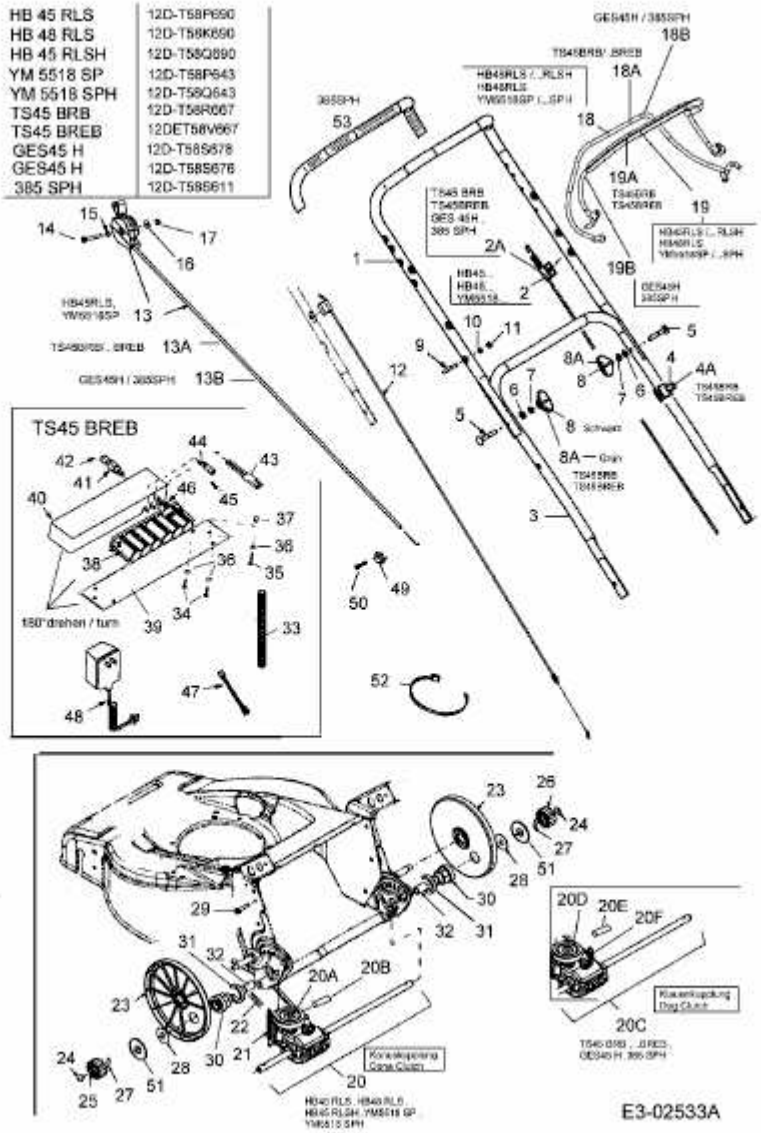HB 45 RLSH > 12D-T58Q690 (2005) > GETRIEBE, HOLM