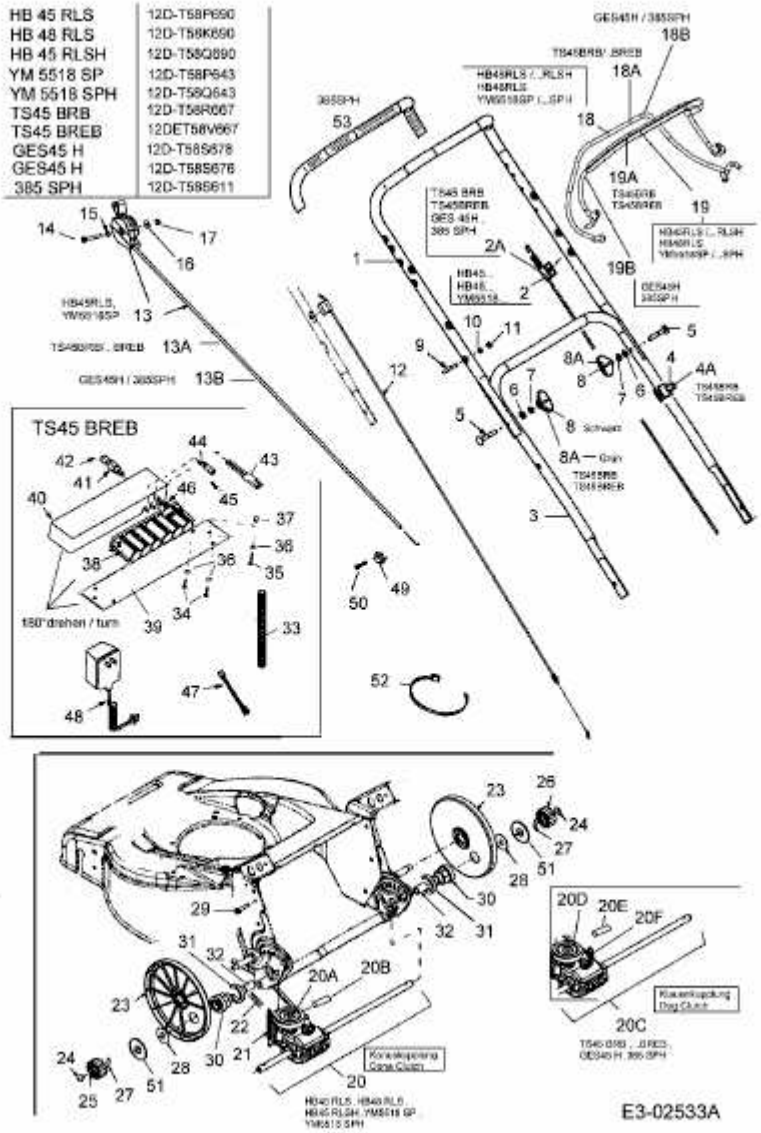HB 48 RLS > 12D-T58K690 (2005) > GETRIEBE, HOLM