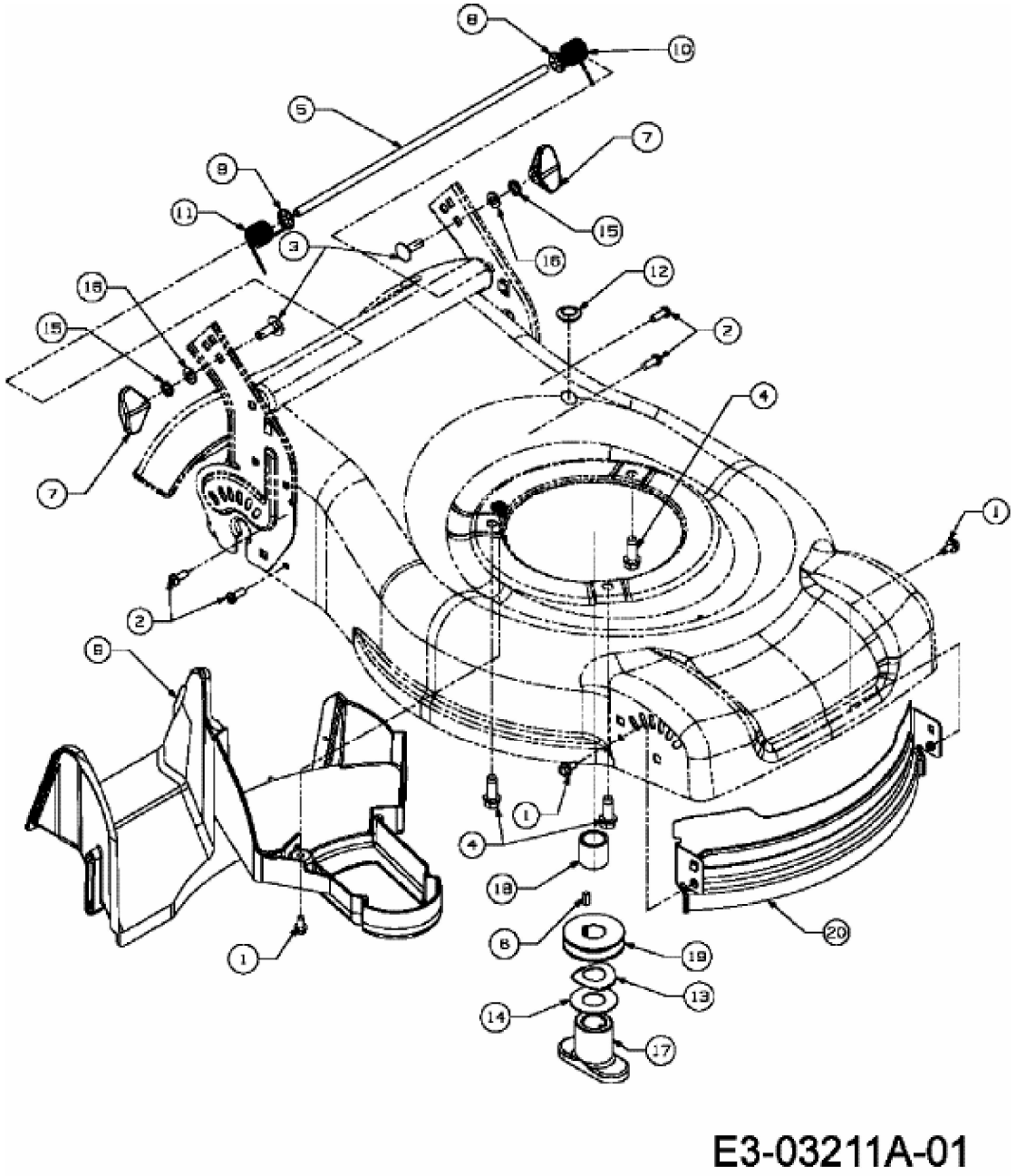SILVER 46 H > 12D-J2AQ677 (2008) > LEITBLECH VORNE, LEITSTÜCK HINTEN, MESSERAUFNAHME