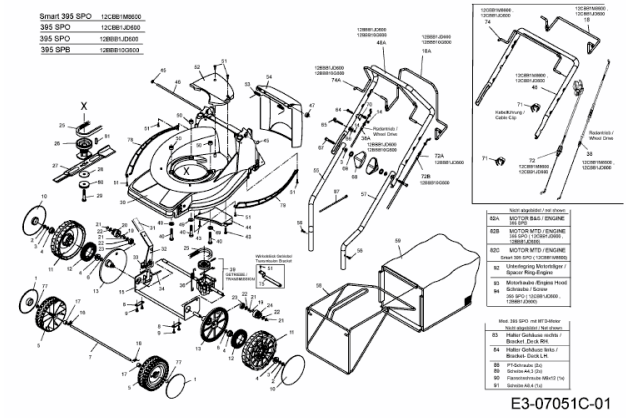395 SPO > 12CBB1M8600 (2013) > GRUNDGERÄT