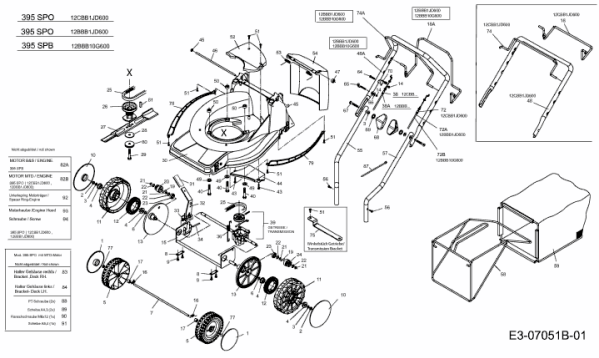395 SPO > 12CBB1JD600 (2012) > GRUNDGERÄT