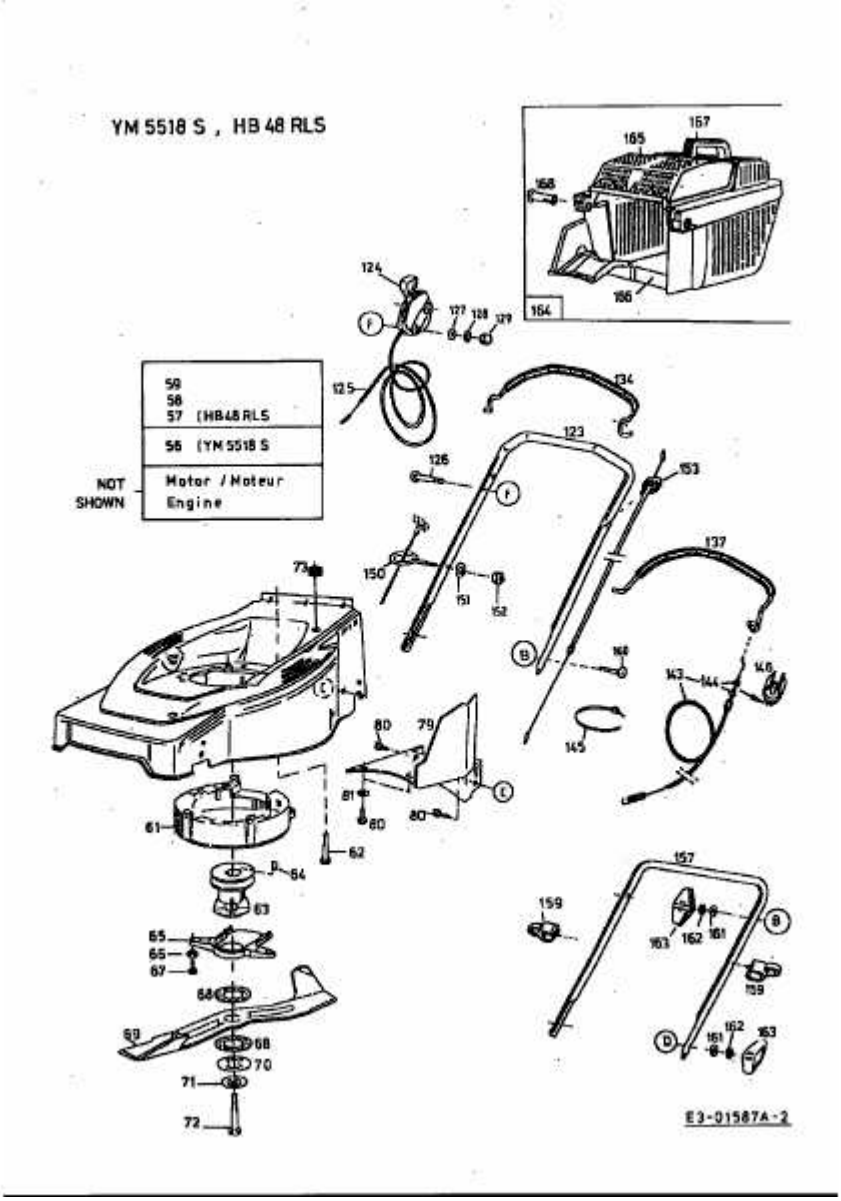HB 48 RLS > 12C-T78X690 (2001) > GRUNDGERÄT