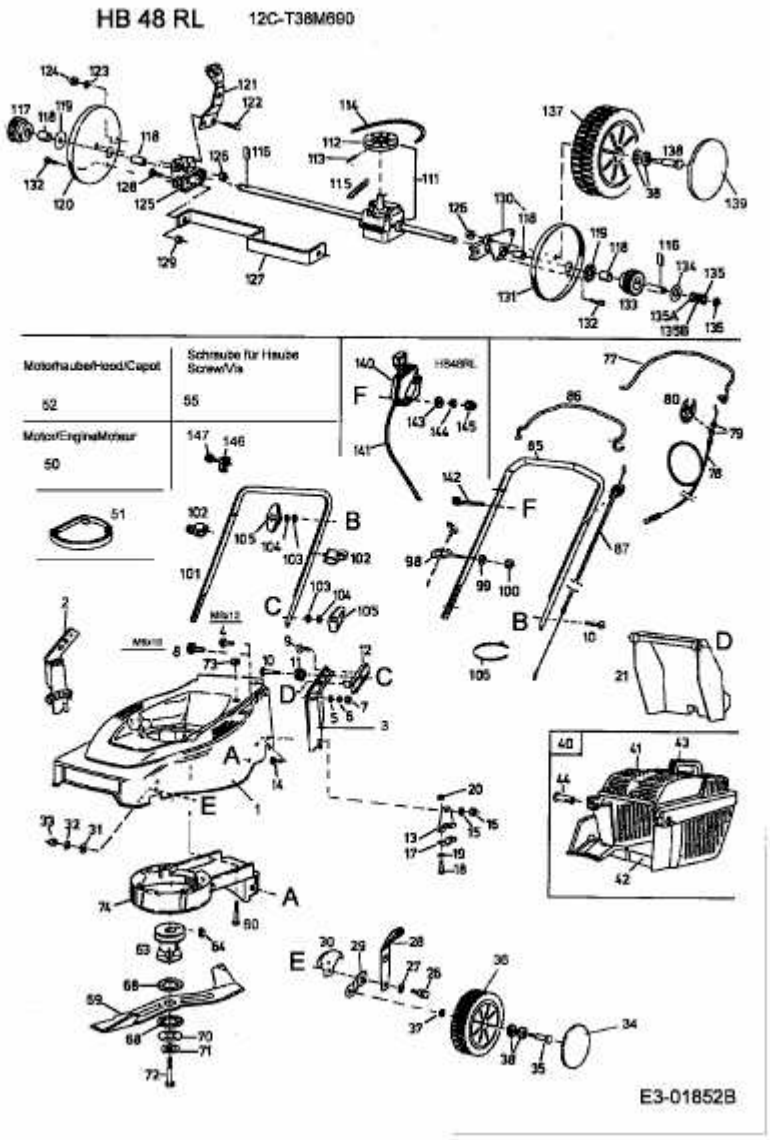HB 48 RL > 12C-T38M690 (2004) > GRUNDGERÄT