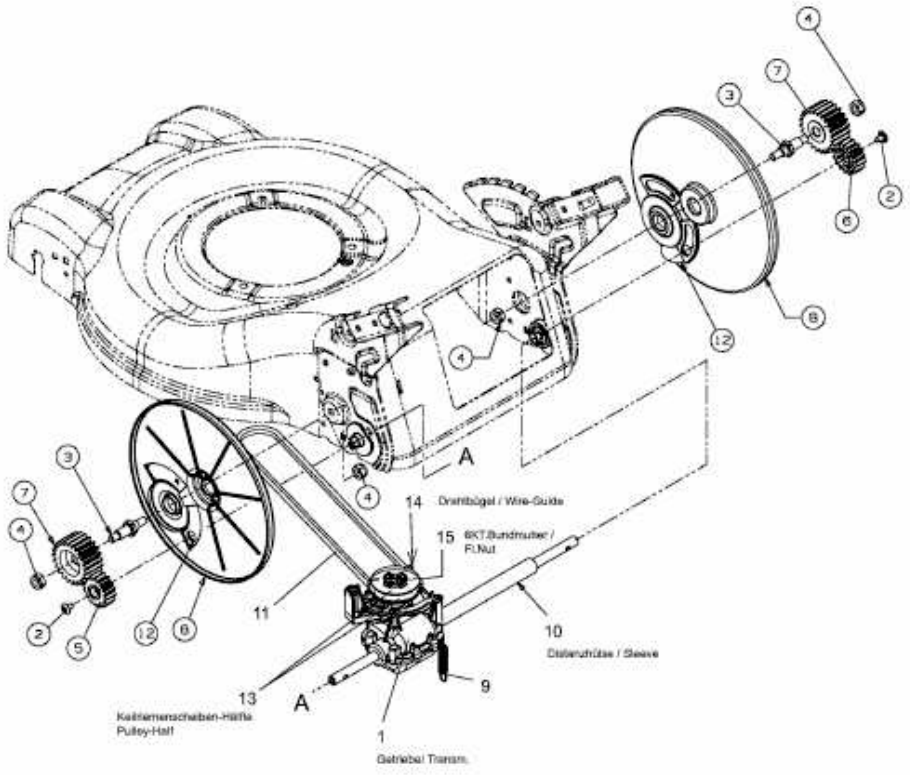46 SPOHW > 12C-J6MD600 (2008) > GETRIEBE