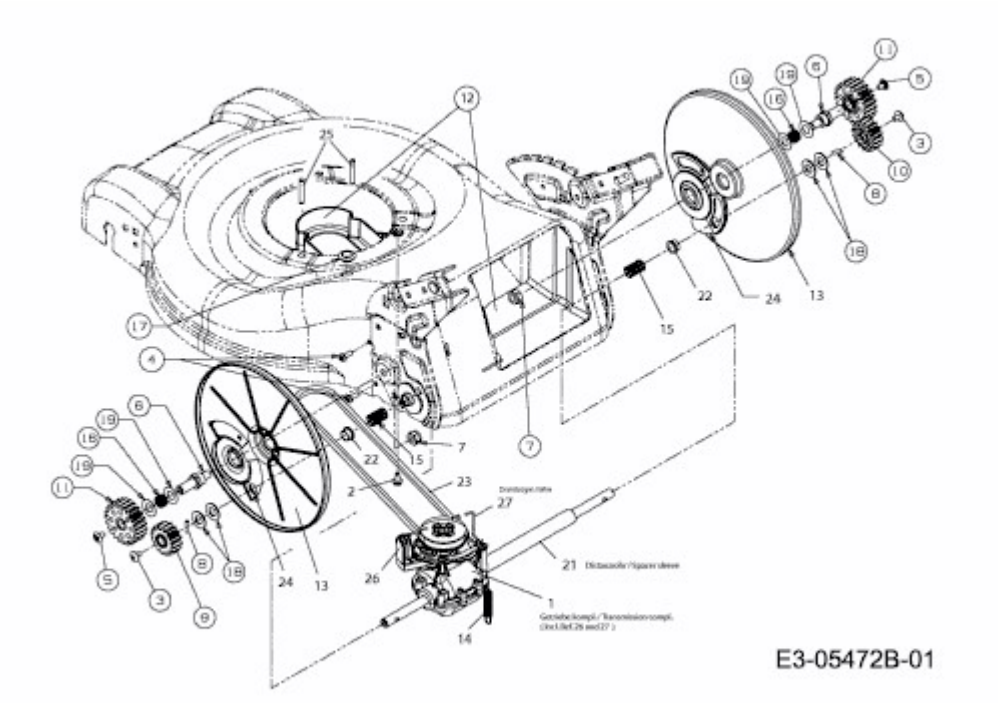FBM 46 RH-OHV > 12C-J6M2619 (2012) > GETRIEBE, LEITSTÜCK HINTEN