CAMPUS 460 BA > 12C-J2JD650 (2009) > BREMSZUG, HOLM

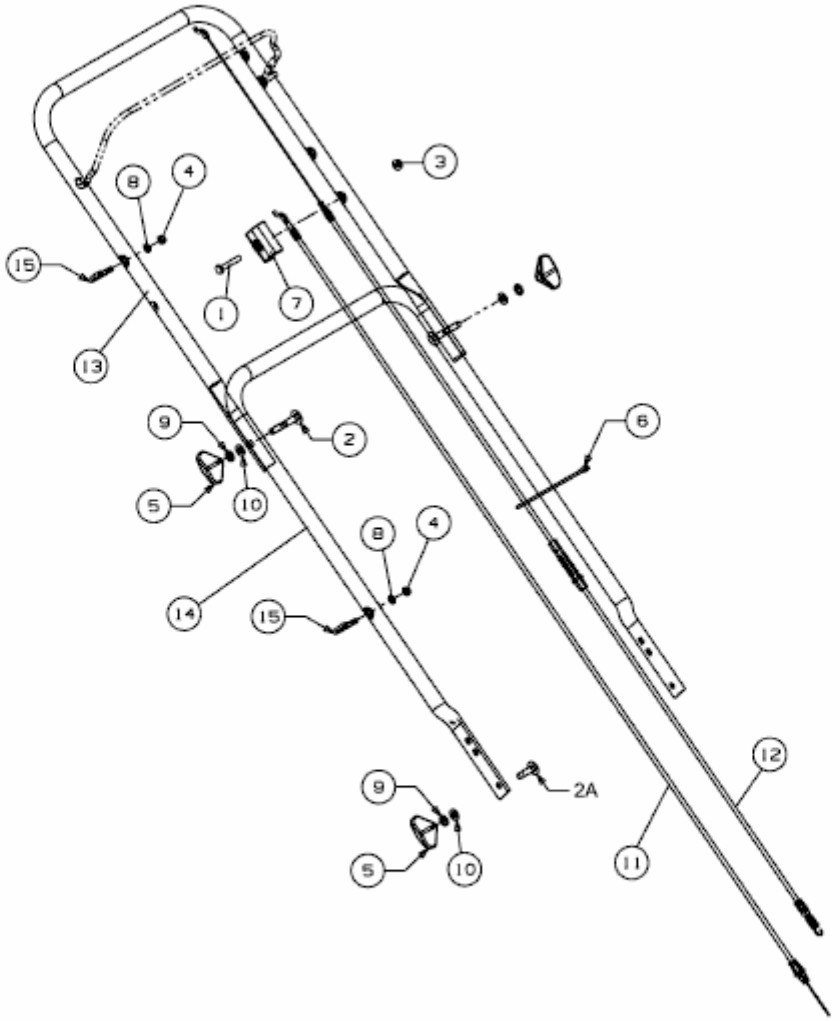

E3-04941A-01