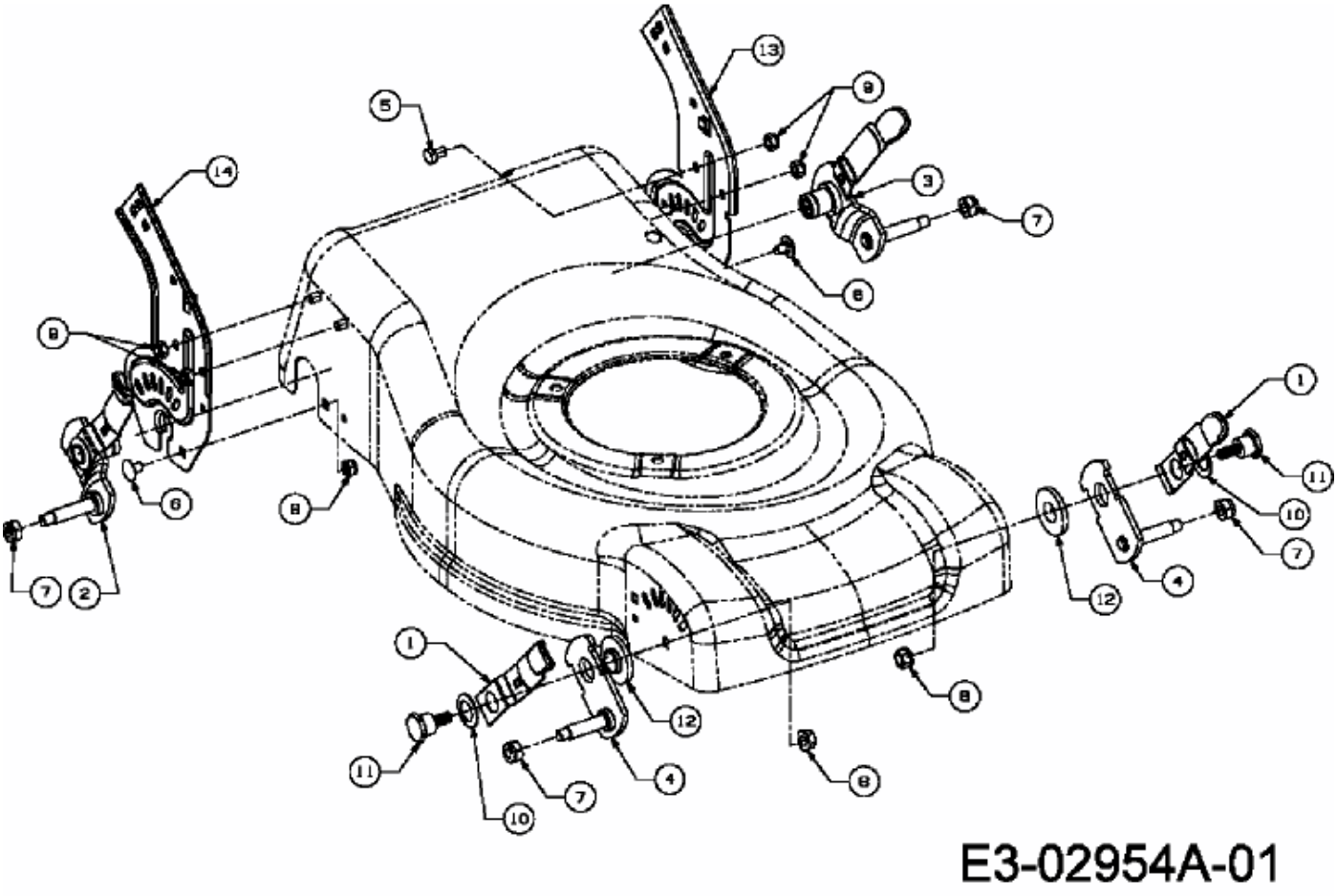46 SPHM > 12C-J2AQ678 (2007) > SCHNITTHÖHENVERSTELLUNG