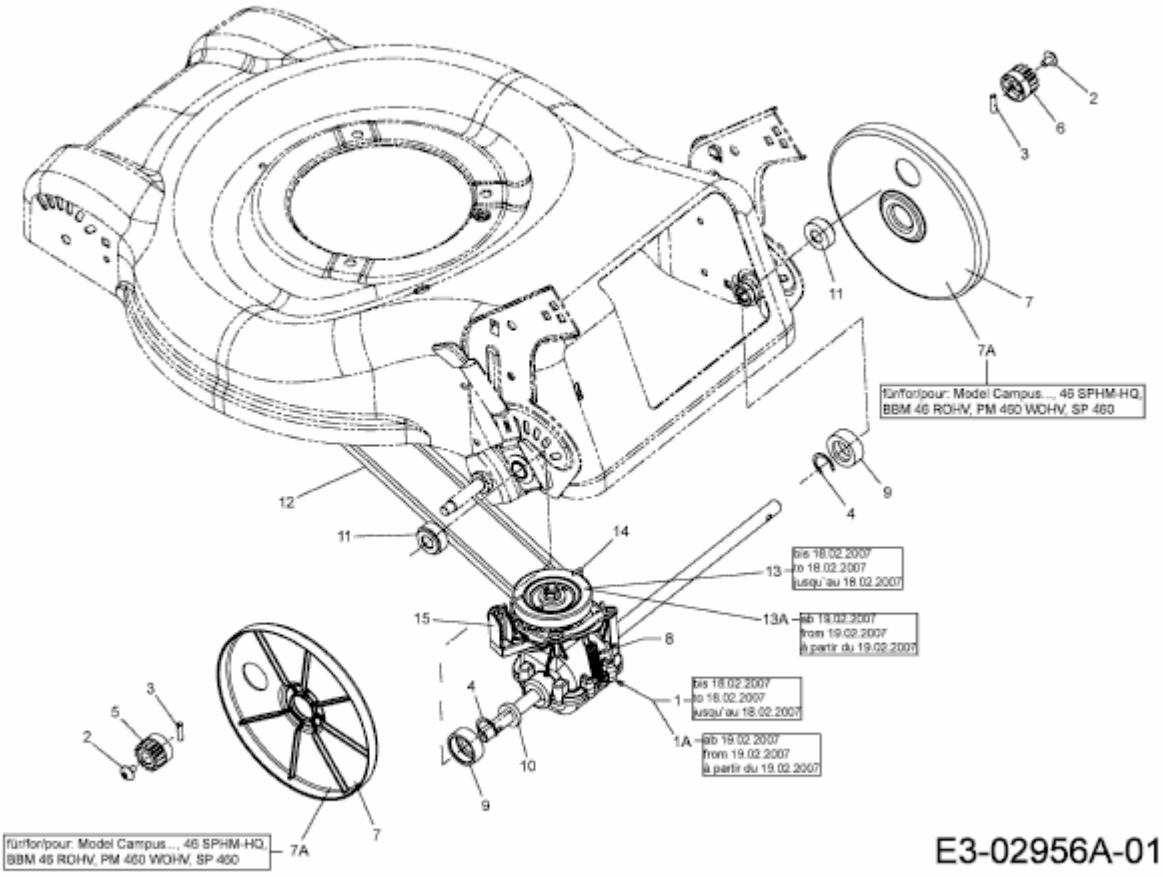HB 46 RB > 12C-J28R690 (2007) > GETRIEBE, KEILRIEMEN