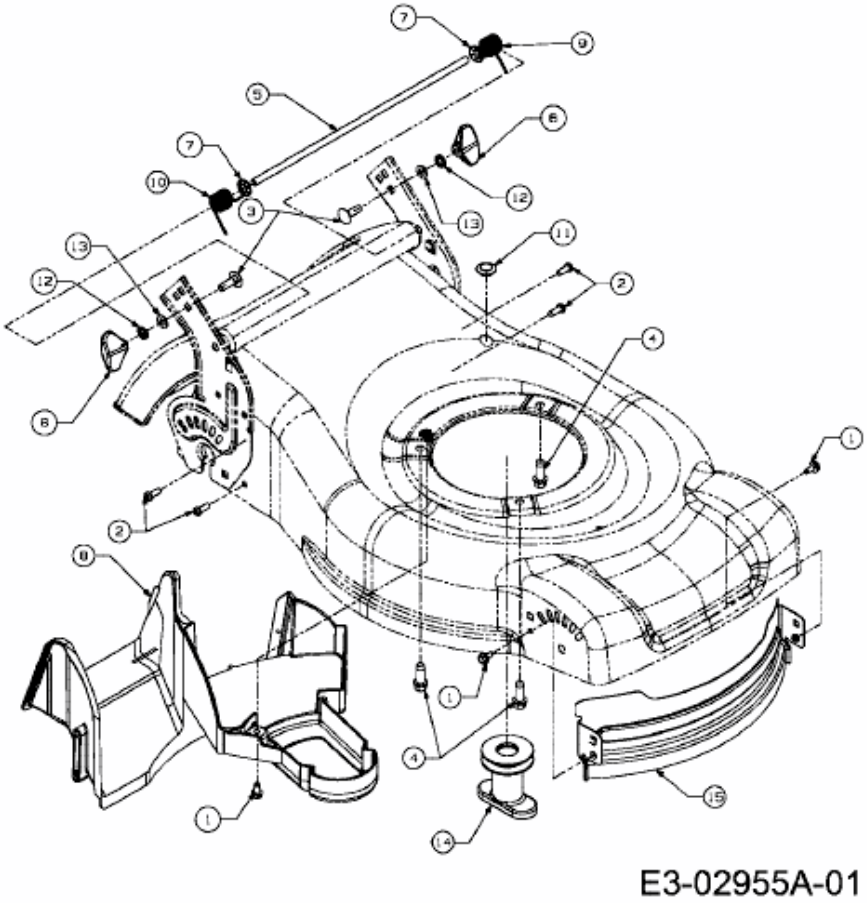46 SPB-35 > 12C-J20G600 (2008) > LEITBLECH VORNE, LEITSTÜCK HINTEN, MESSERAUFNAHME