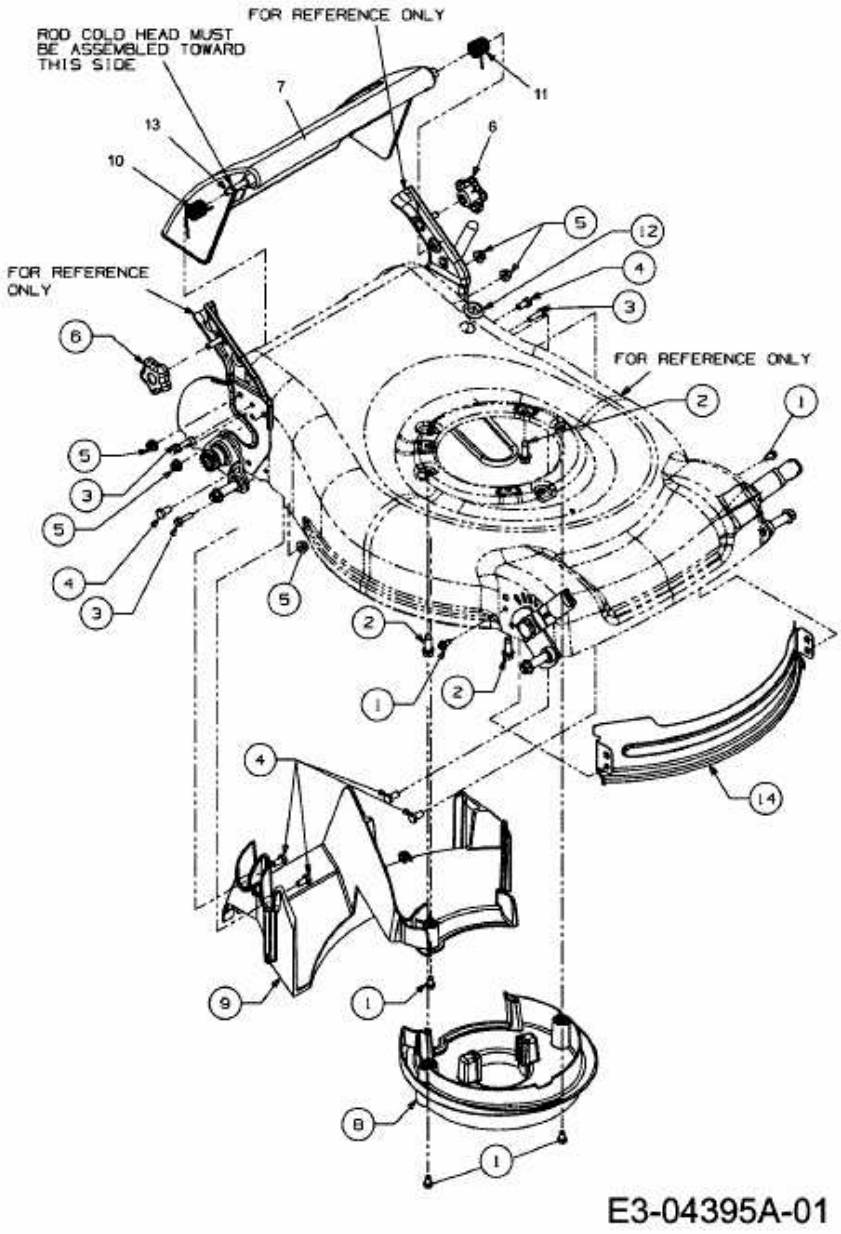53 SPO > 12C-84MC676 (2008) > ABDECKUNG HINTEN, HECKKLAPPE