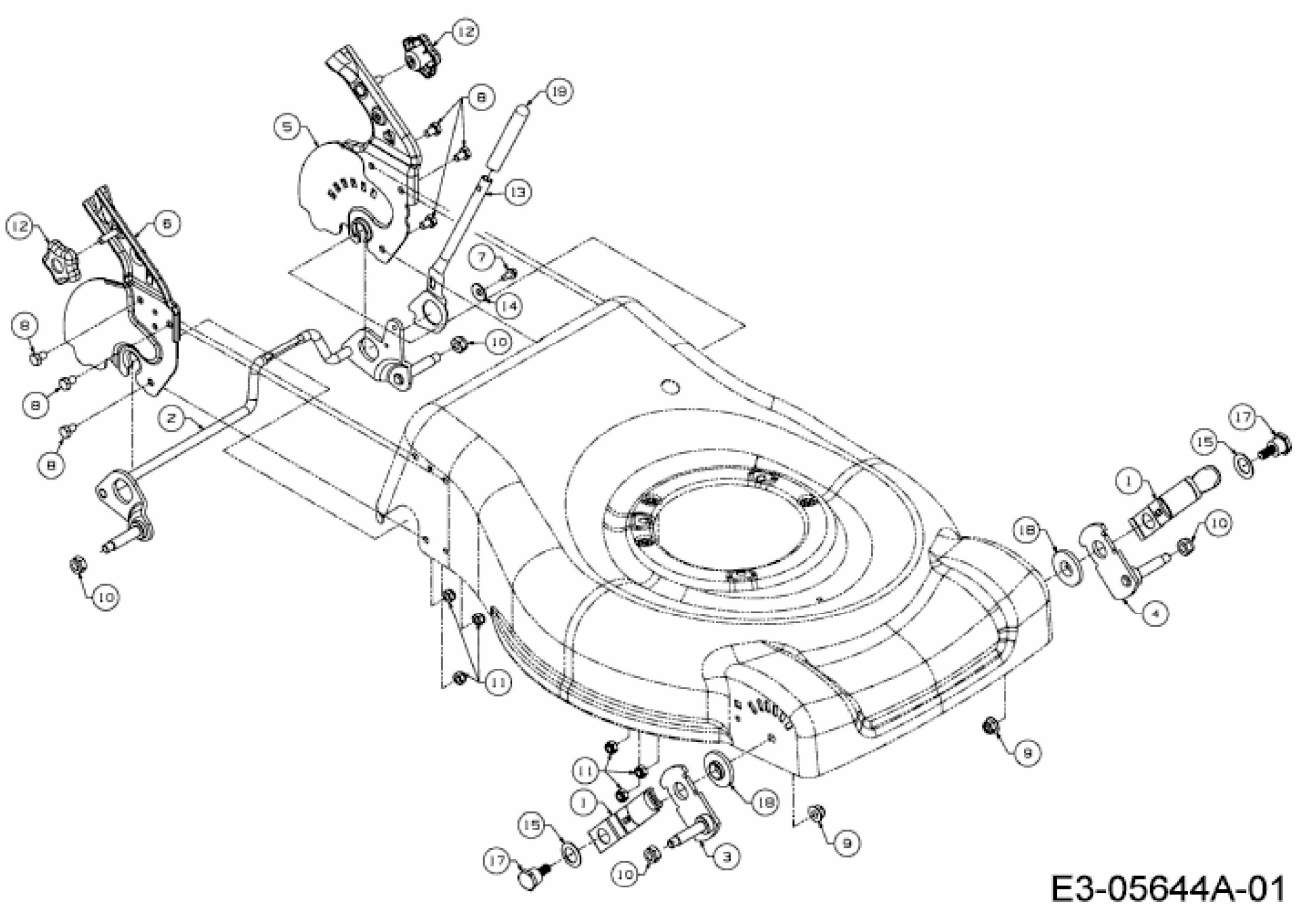
E3-05644A-01