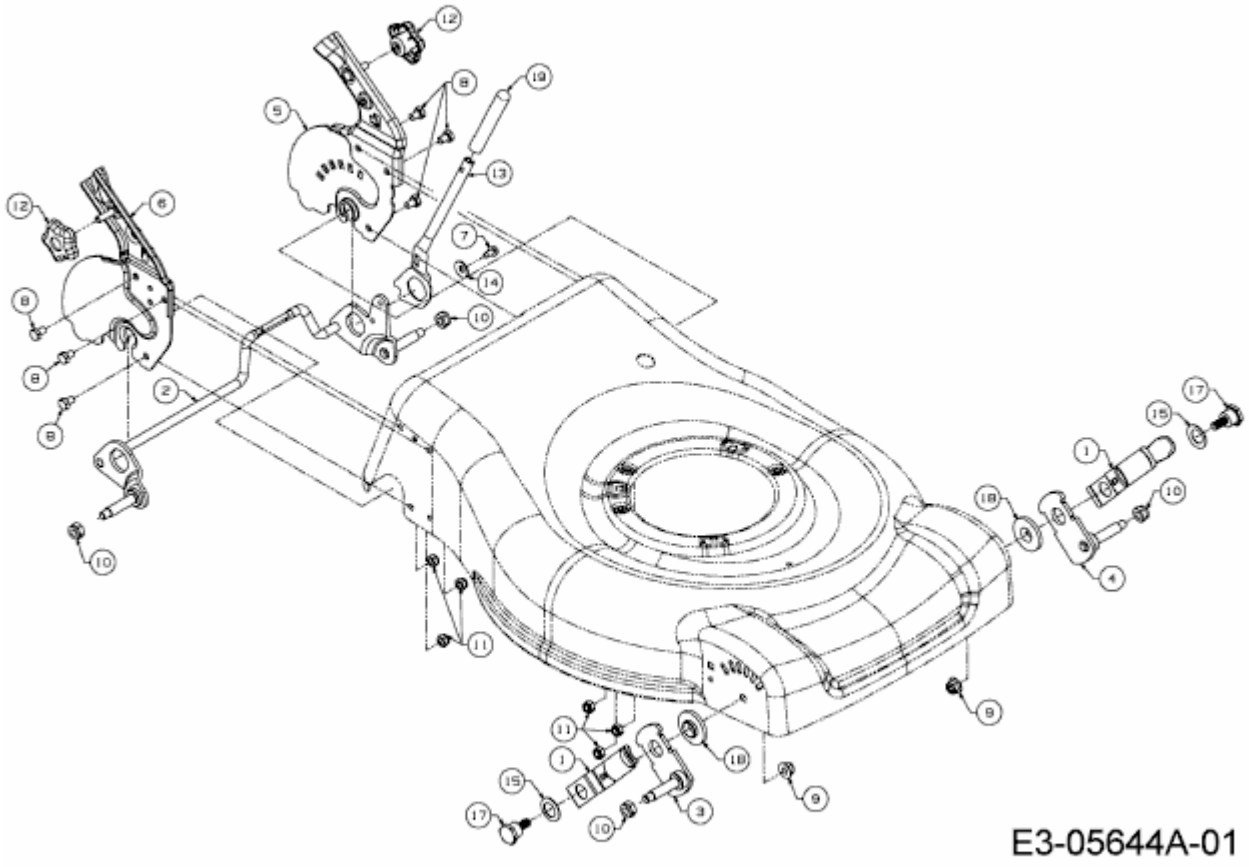SELECT 5300 A > 12C-84JT650 (2012) > ACHSEN, HÖHENVERSTELLUNG