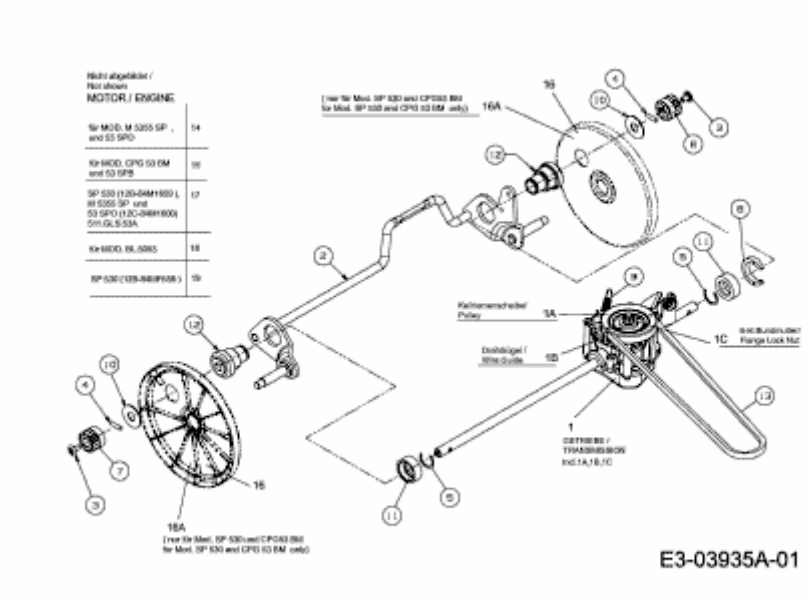BL 5053 > 12C-844H683 (2009) > GETRIEBE AB 09.01.2008, MOTOR