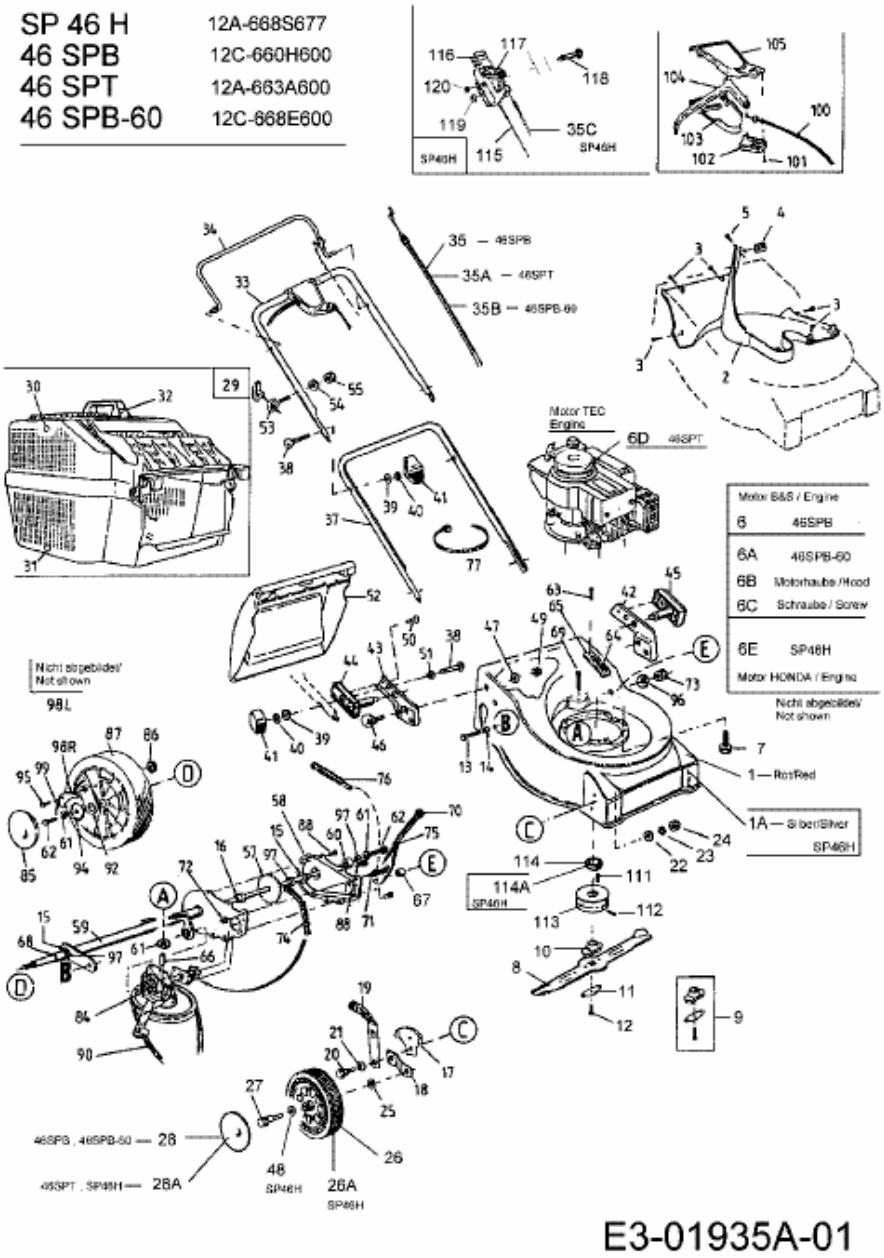46 SPB > 12C-660H600 (2004) > GRUNDGERÄT