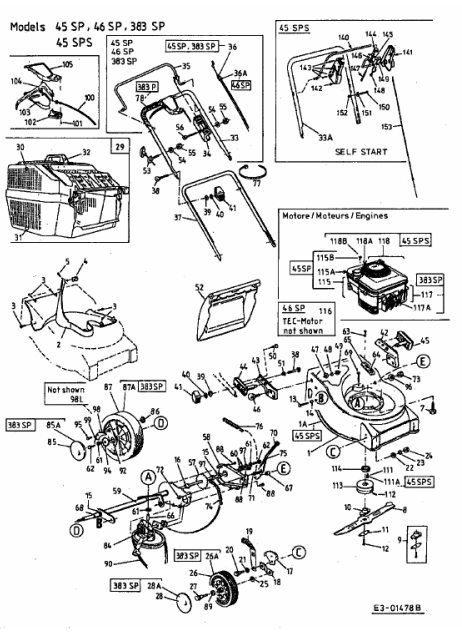45 SP > 12C-604A678 (2001) > GRUNDGERÄT