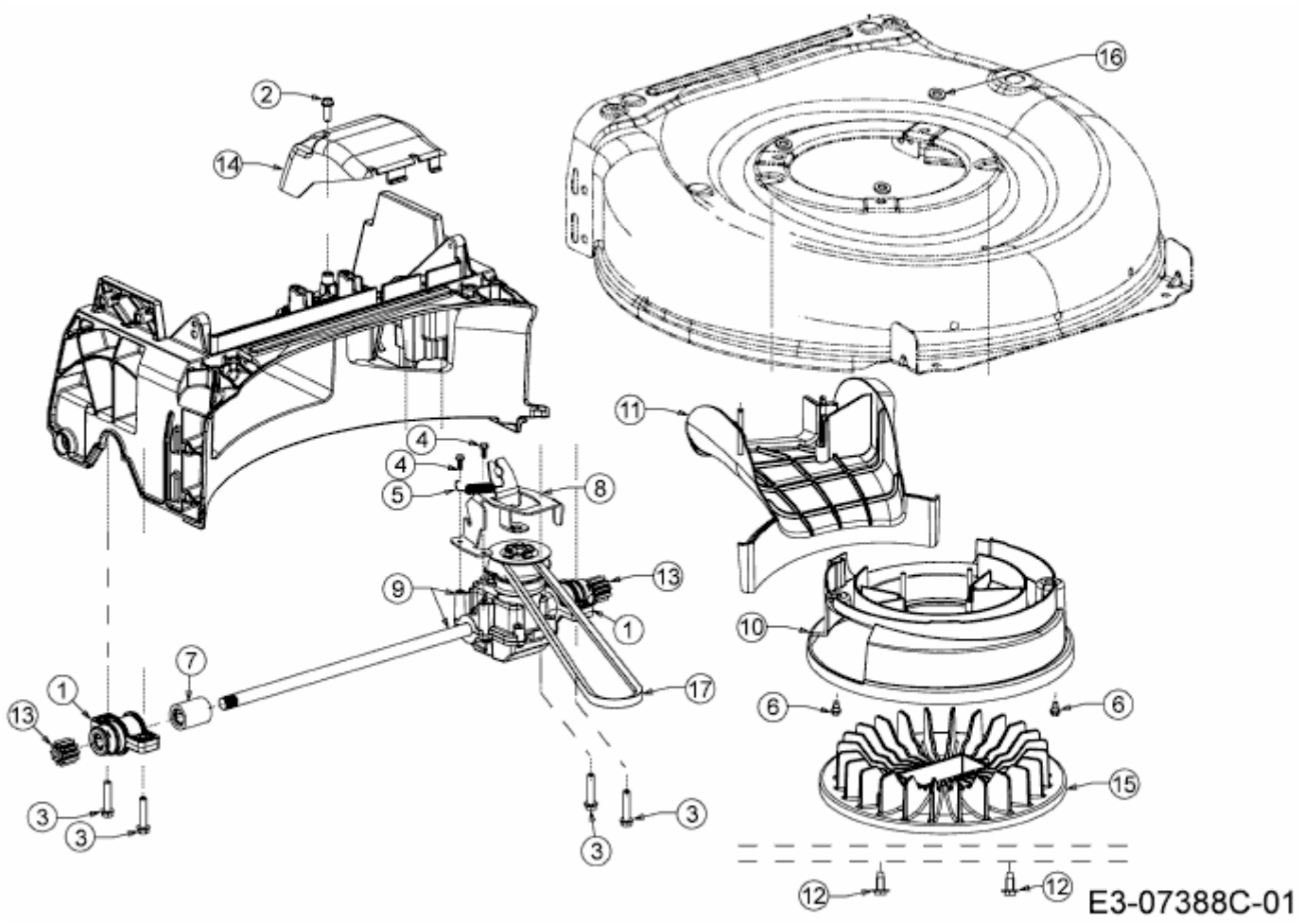EXPERT 53 BAV > 12BVQ56K650 (2016) > GETRIEBE, KEILRIEMEN