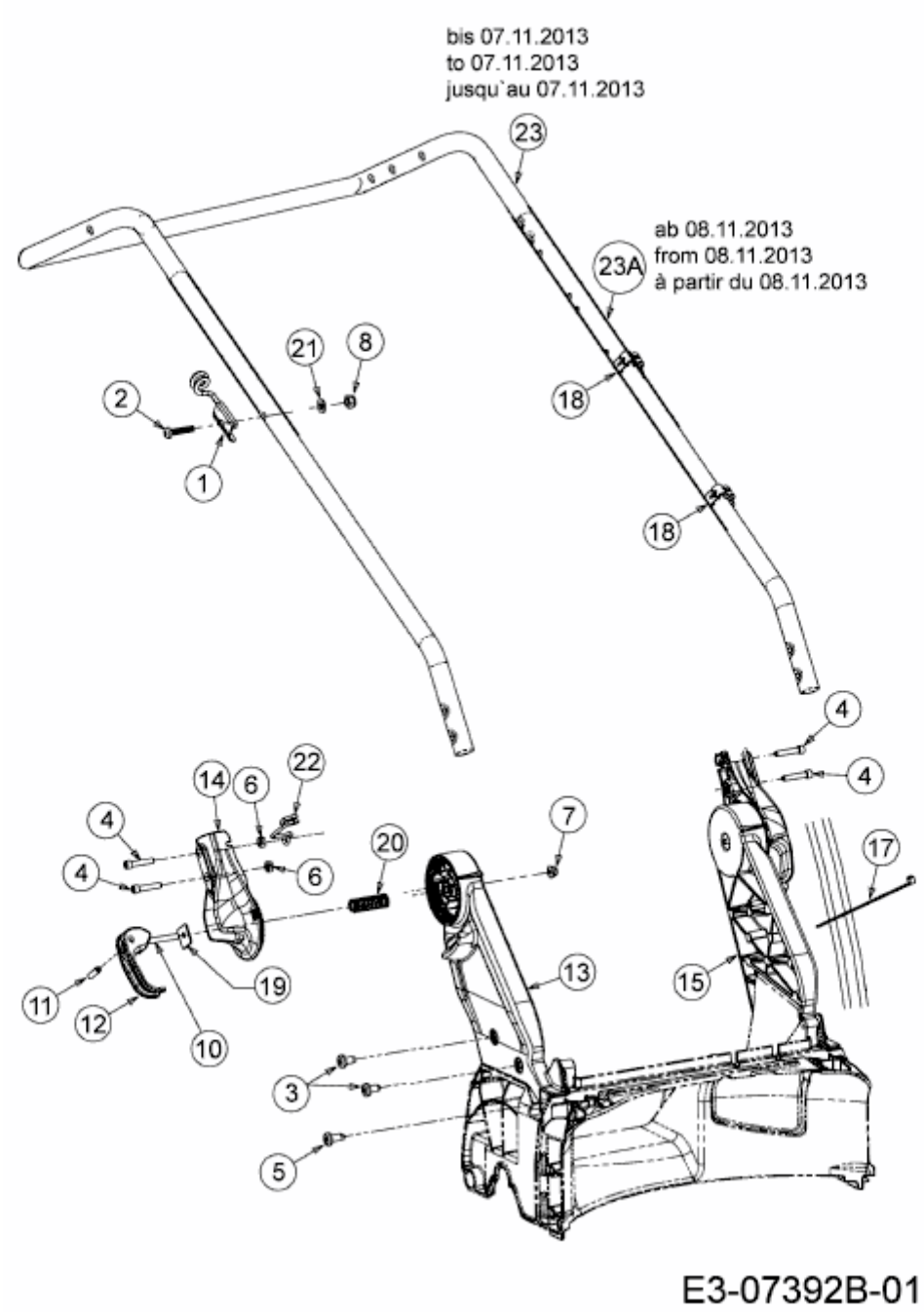EXPERT 53 BAV > 12BVQ56K650 (2014) > HOLM, AB 20.03.2013