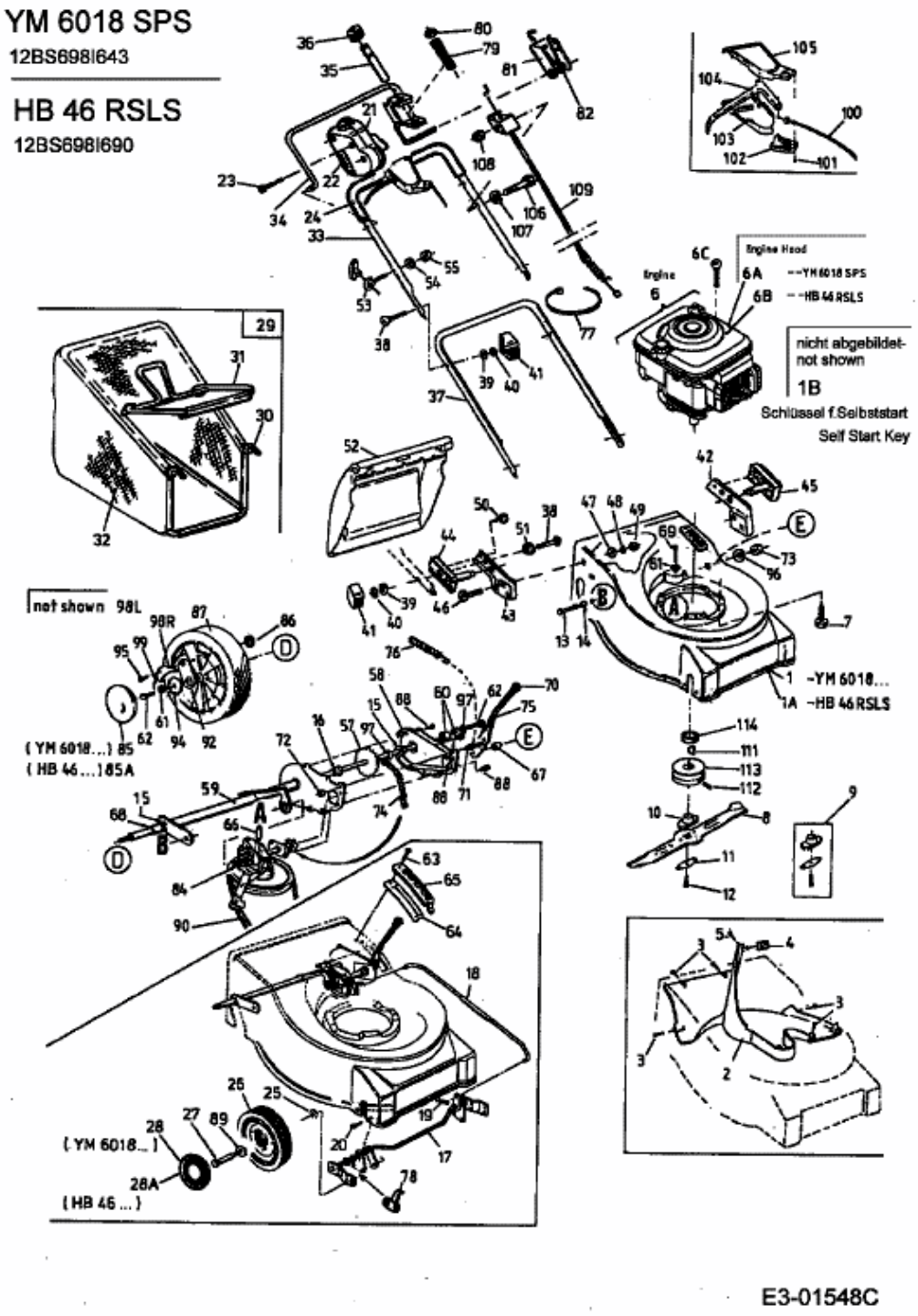HB 46 RSLS > 12BS698I690 (2003) > GRUNDGERÄT