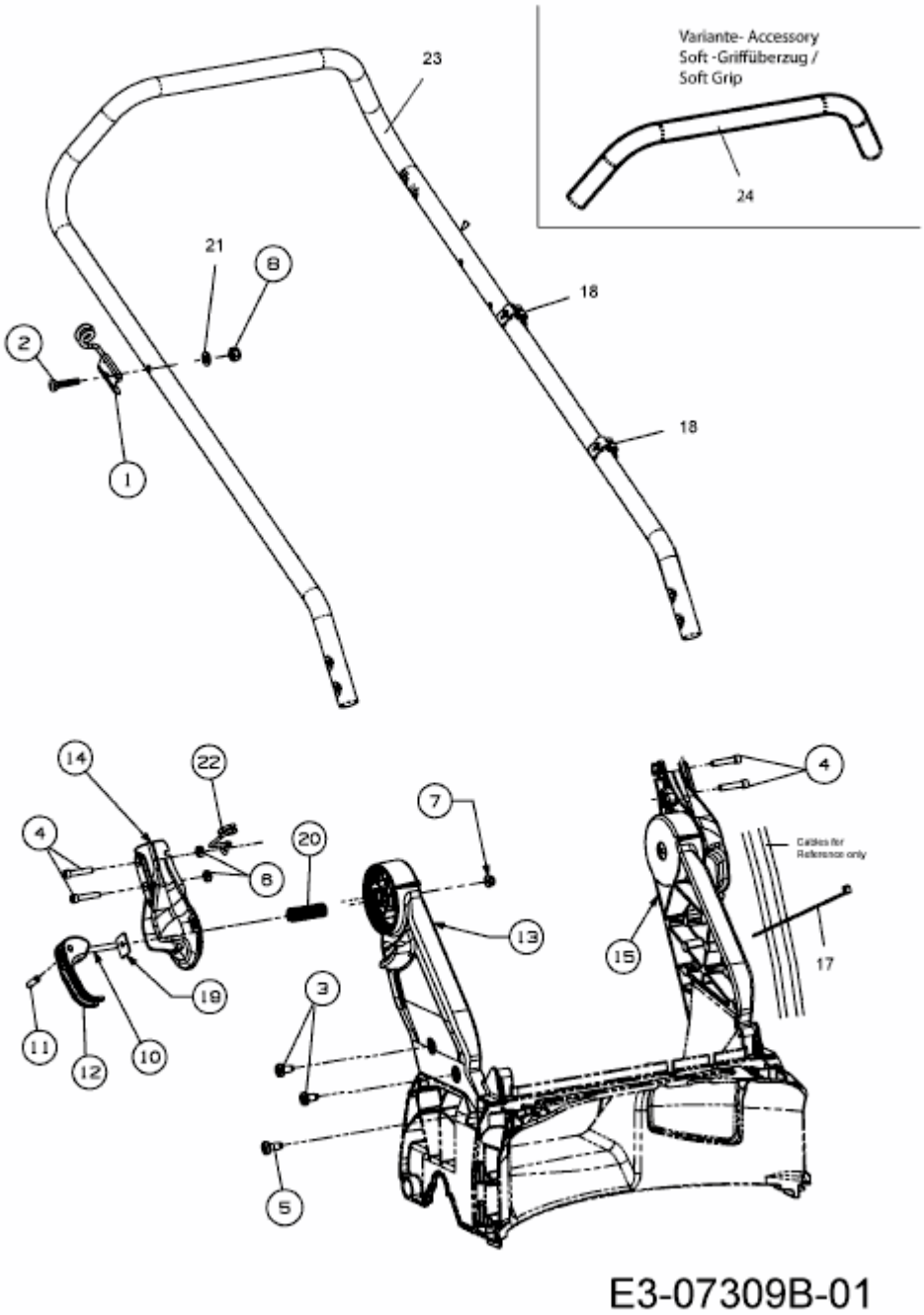CC 46 SPBVIS > 12BGK17E603 (2016) > HOLM, AB 20.03.2013