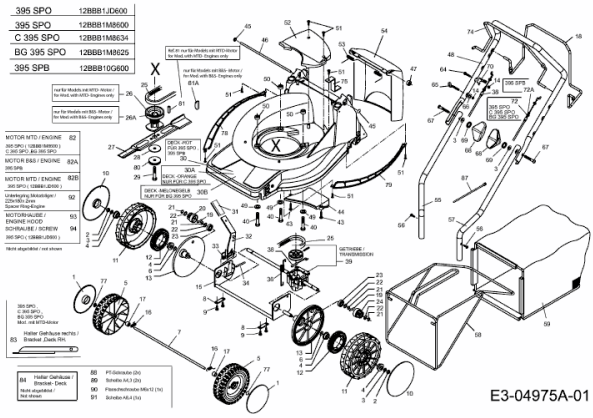395 SPO > 12BBB1M8600 (2010) > GRUNDGERÄT