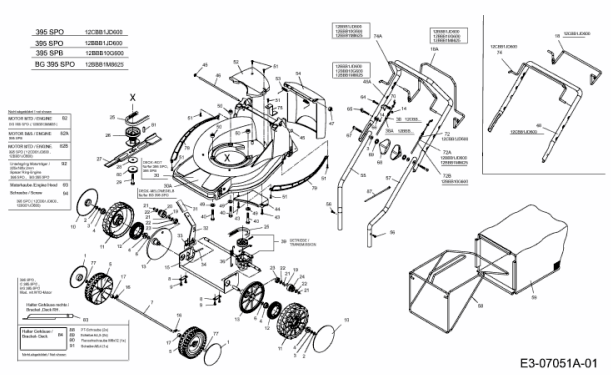395 SPO > 12BBB1JD600 (2011) > GRUNDGERÄT