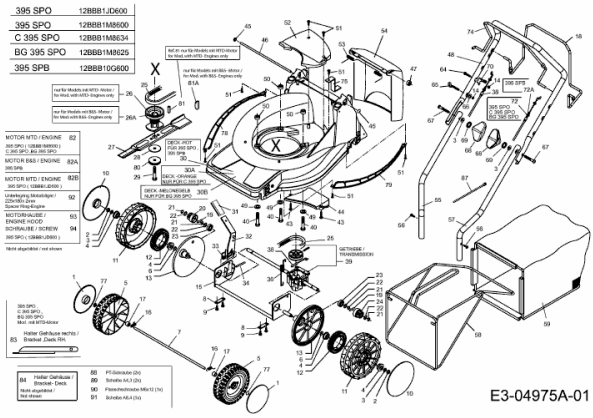395 SPO > 12BBB1JD600 (2010) > GRUNDGERÄT