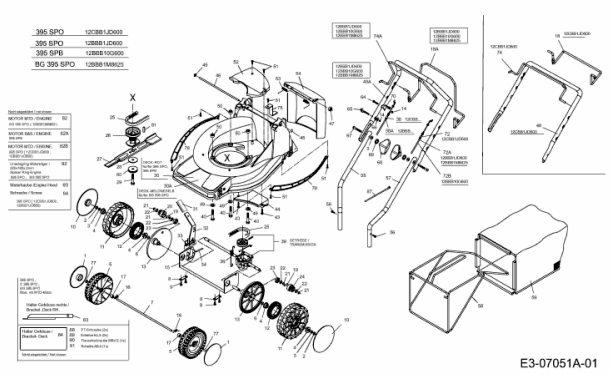395 SPB > 12BBB10G600 (2011) > GRUNDGERÄT