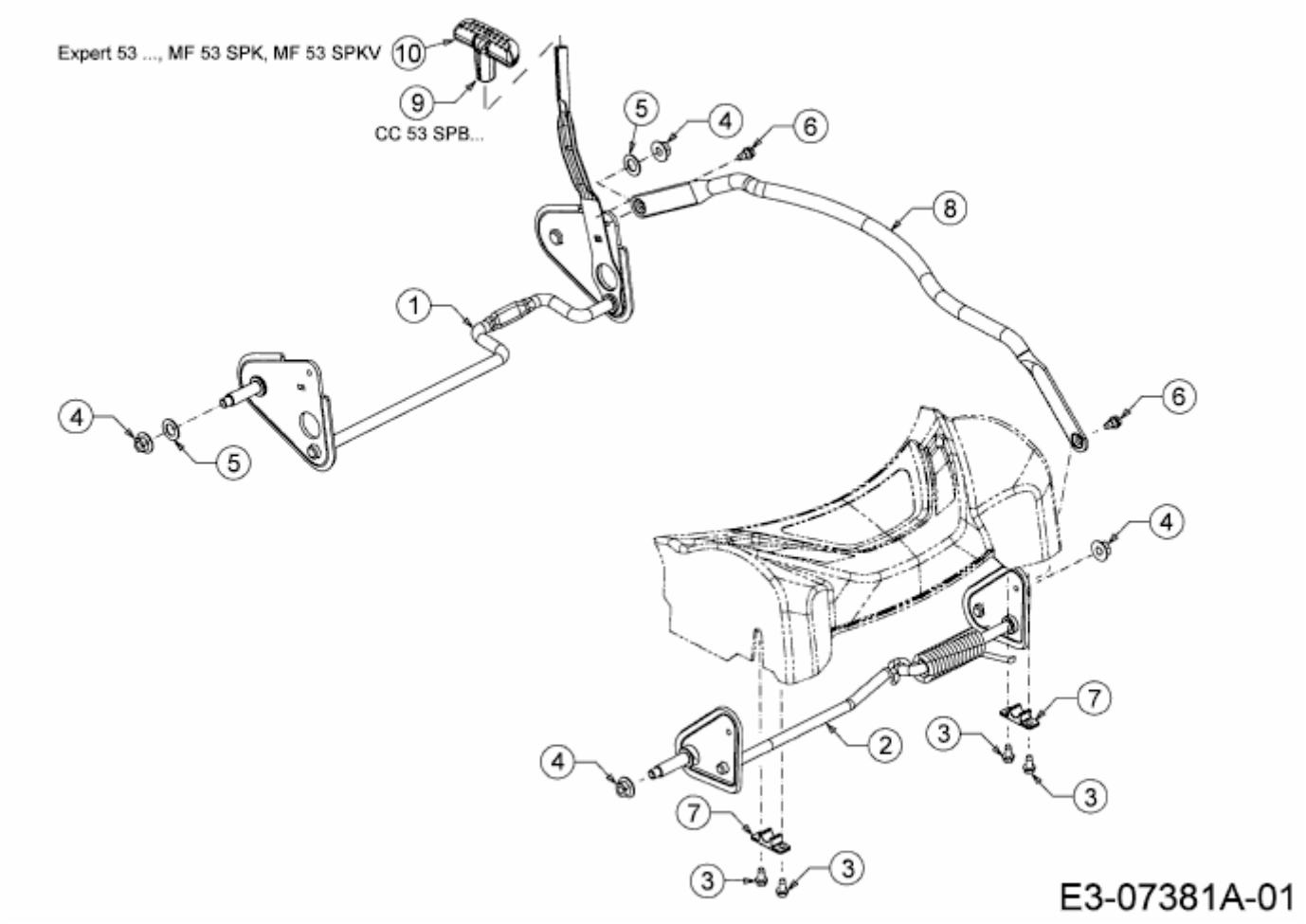EXPERT 53 BA > 12B-Q56K650 (2014) > ACHSEN, HÖHENVERSTELLUNG