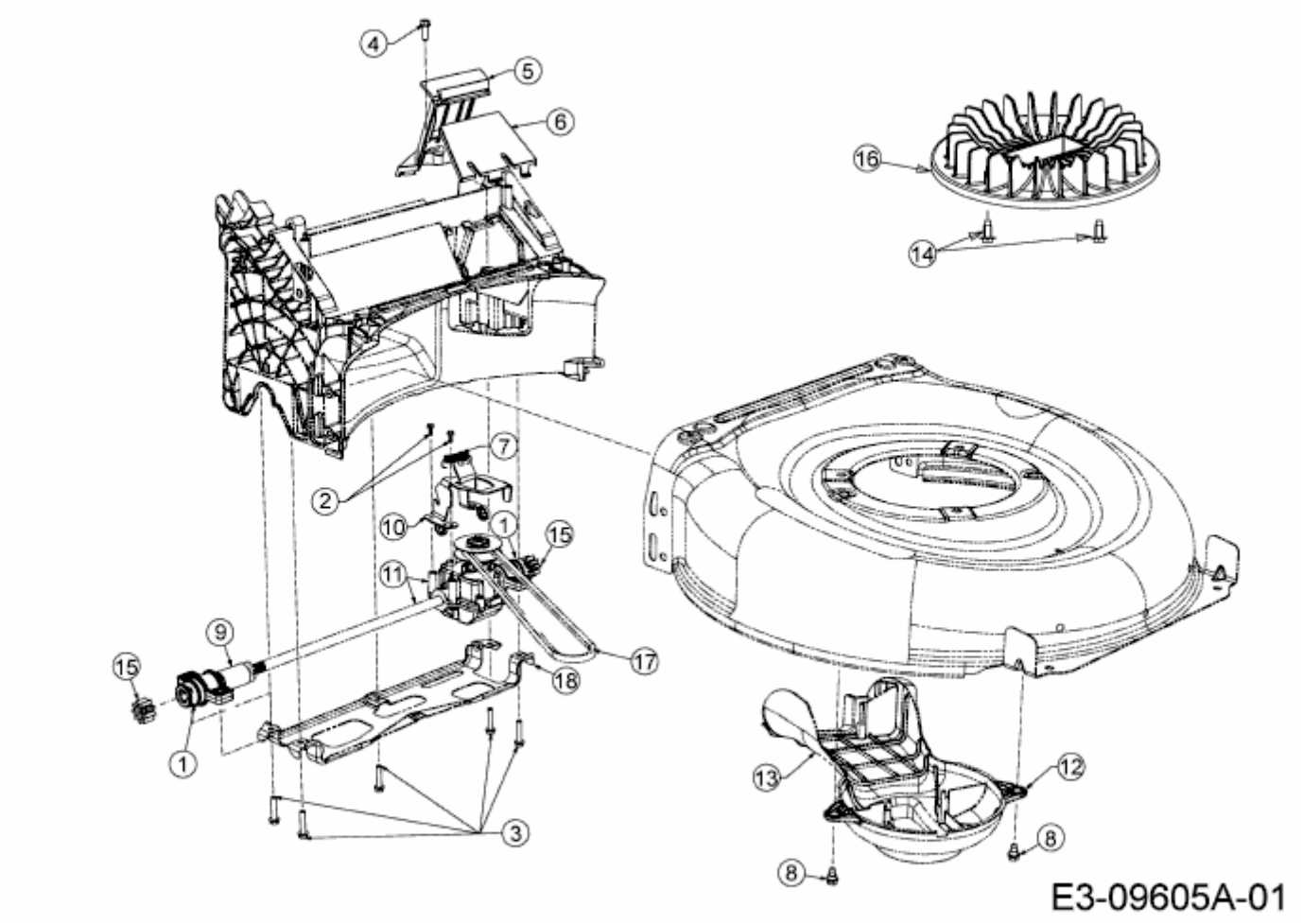A 420 AHW > 12B-PO5M650 (2016) > GETRIEBE, KELRIEMEN, LÜFTERRAD