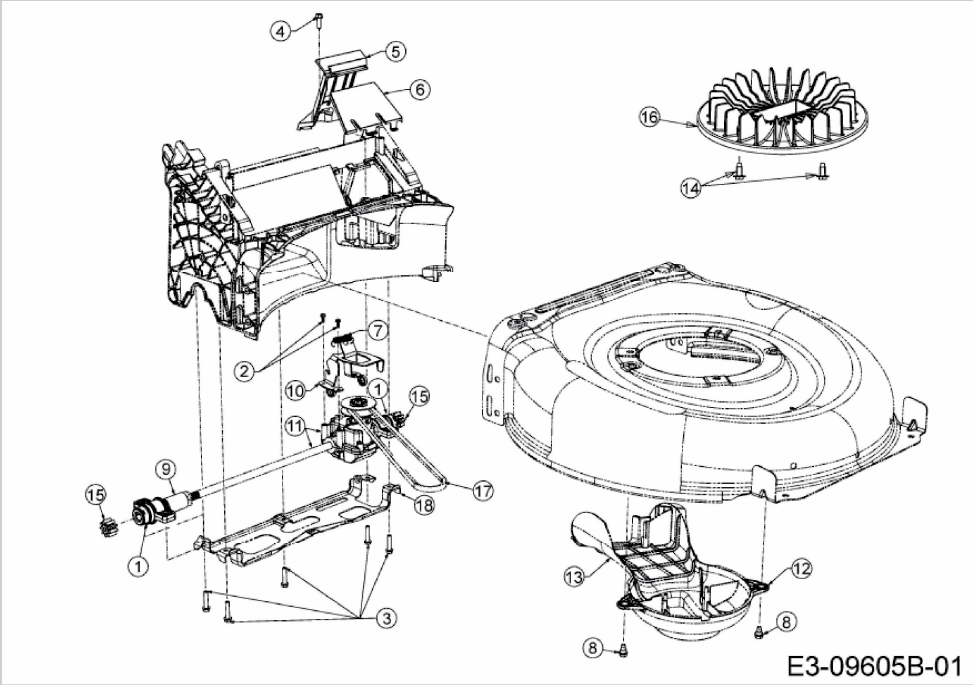
4
5
6
16
14
7
2
10
1
15
11
9
15
17
18
1
13
12
3
8
8
E3-09605B-01