46 SPB > 12B-J24M600 (2006) > HOLM, RÄDER, SCHNITTHÖHENVERSTELLUNG

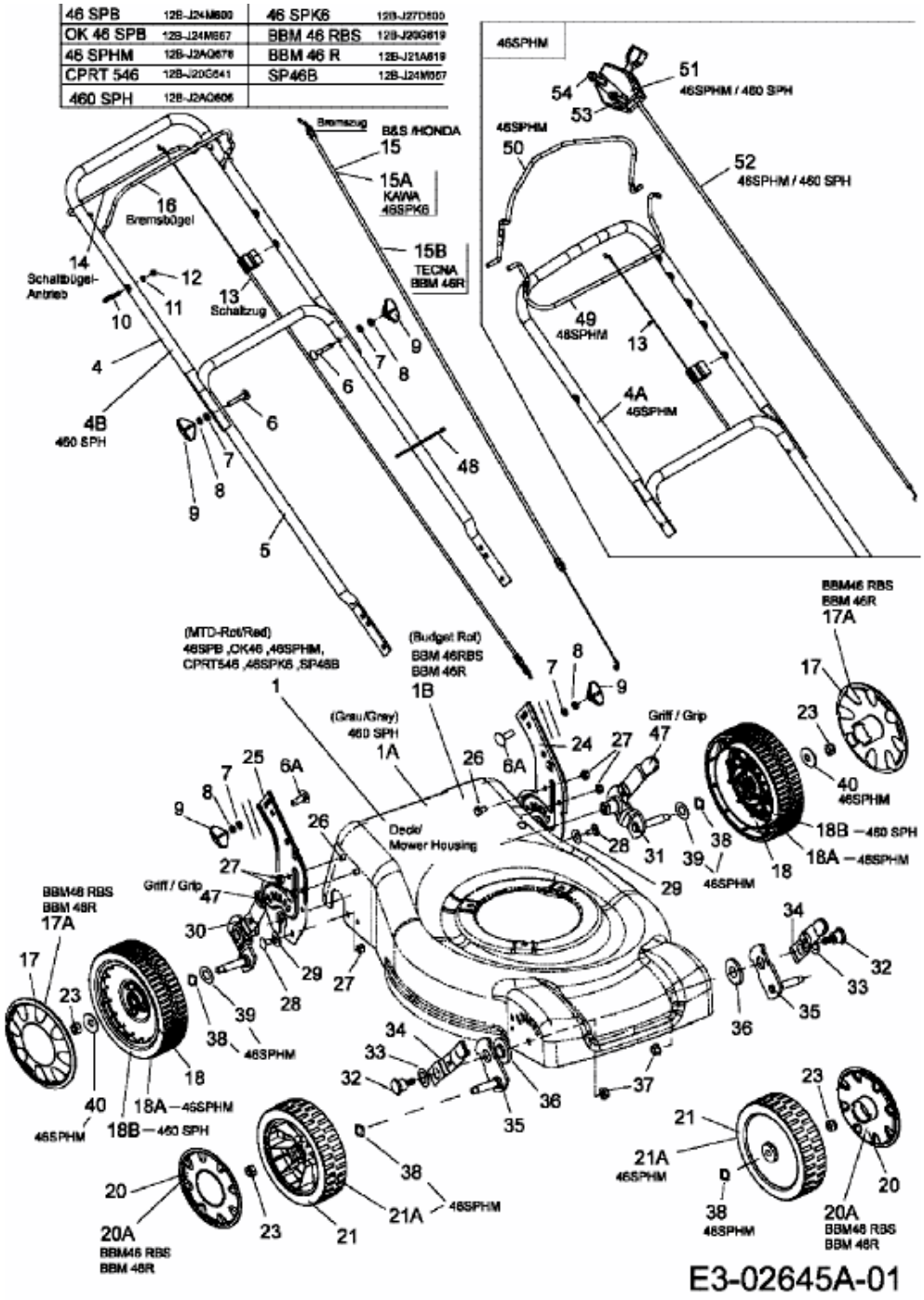

E3-02645A-01