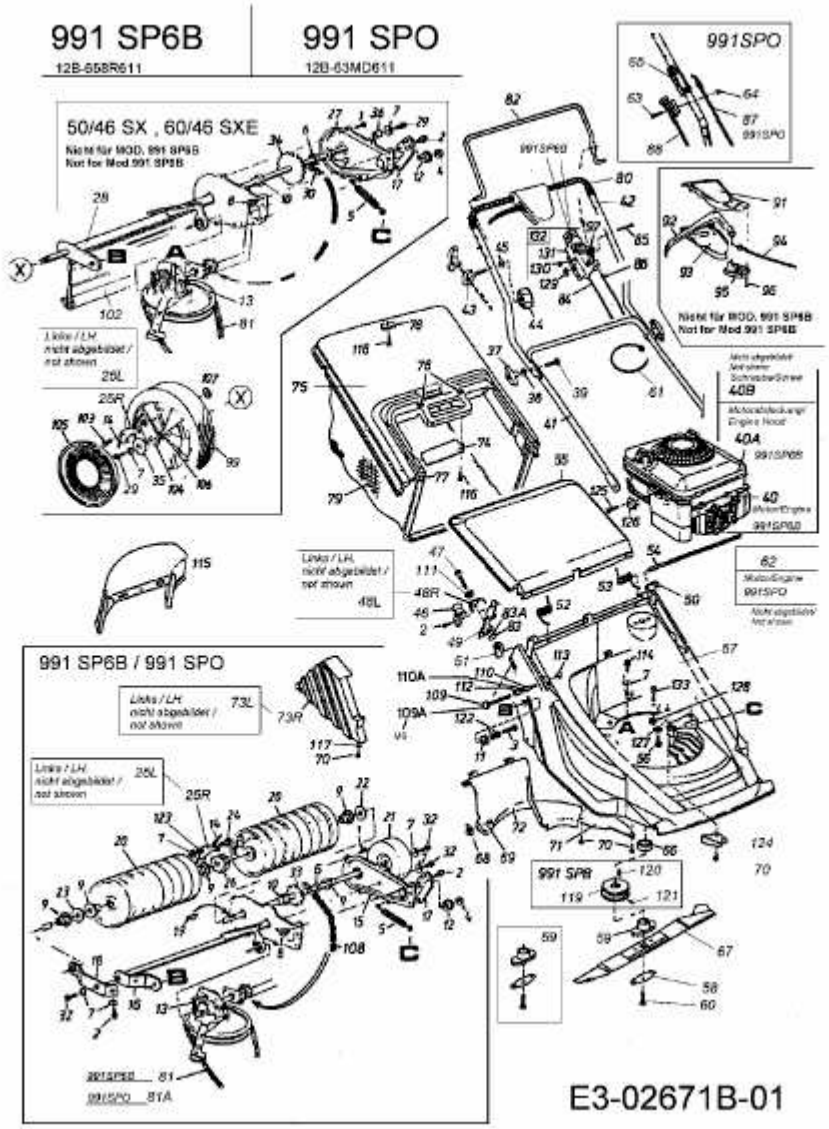991 SP 6 > 12B-658R611 (2008) > GRUNDGERÄT