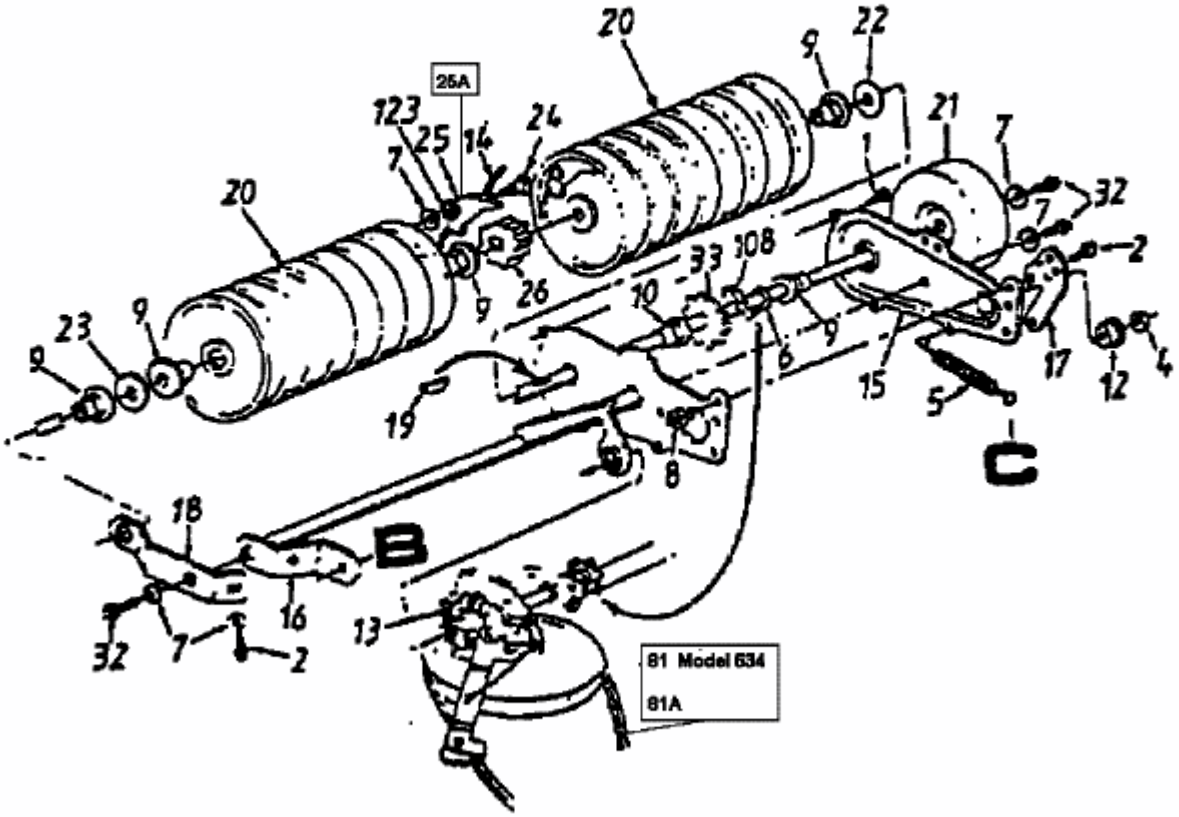991 SP 6 > 12B-658C611 (1999) > GETRIEBE, ROLLEN