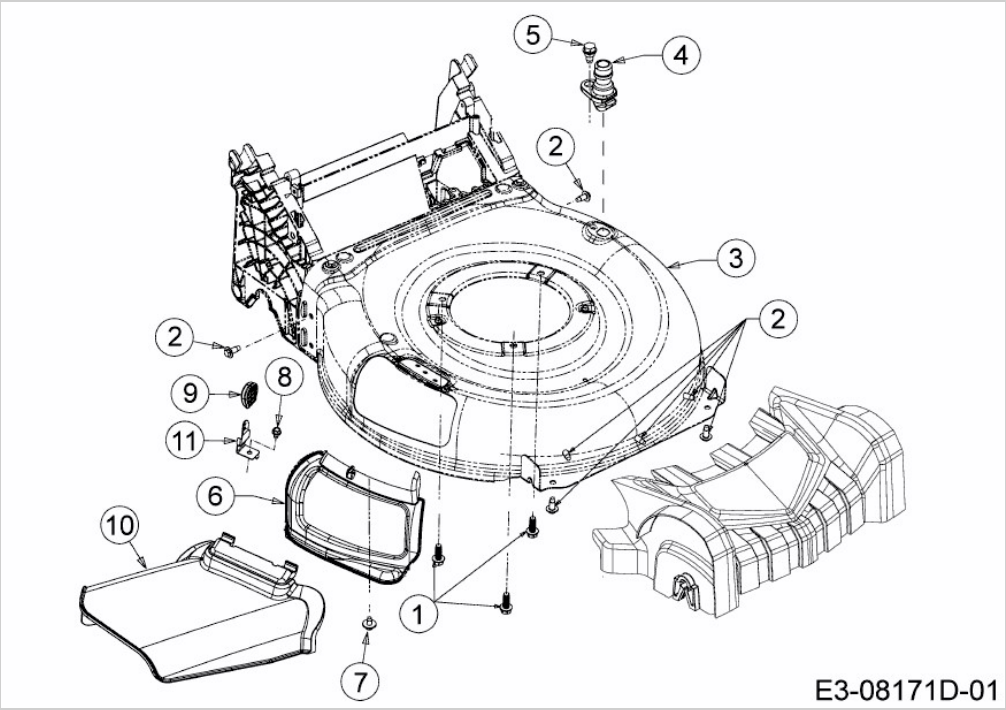A 460 ASPHWIS > 12AYTVB9650 (2018) > DEFLEKTOR, MÄHWERKSGEHÄUSE, MULCHKLAPPE, WASCHDÜSE