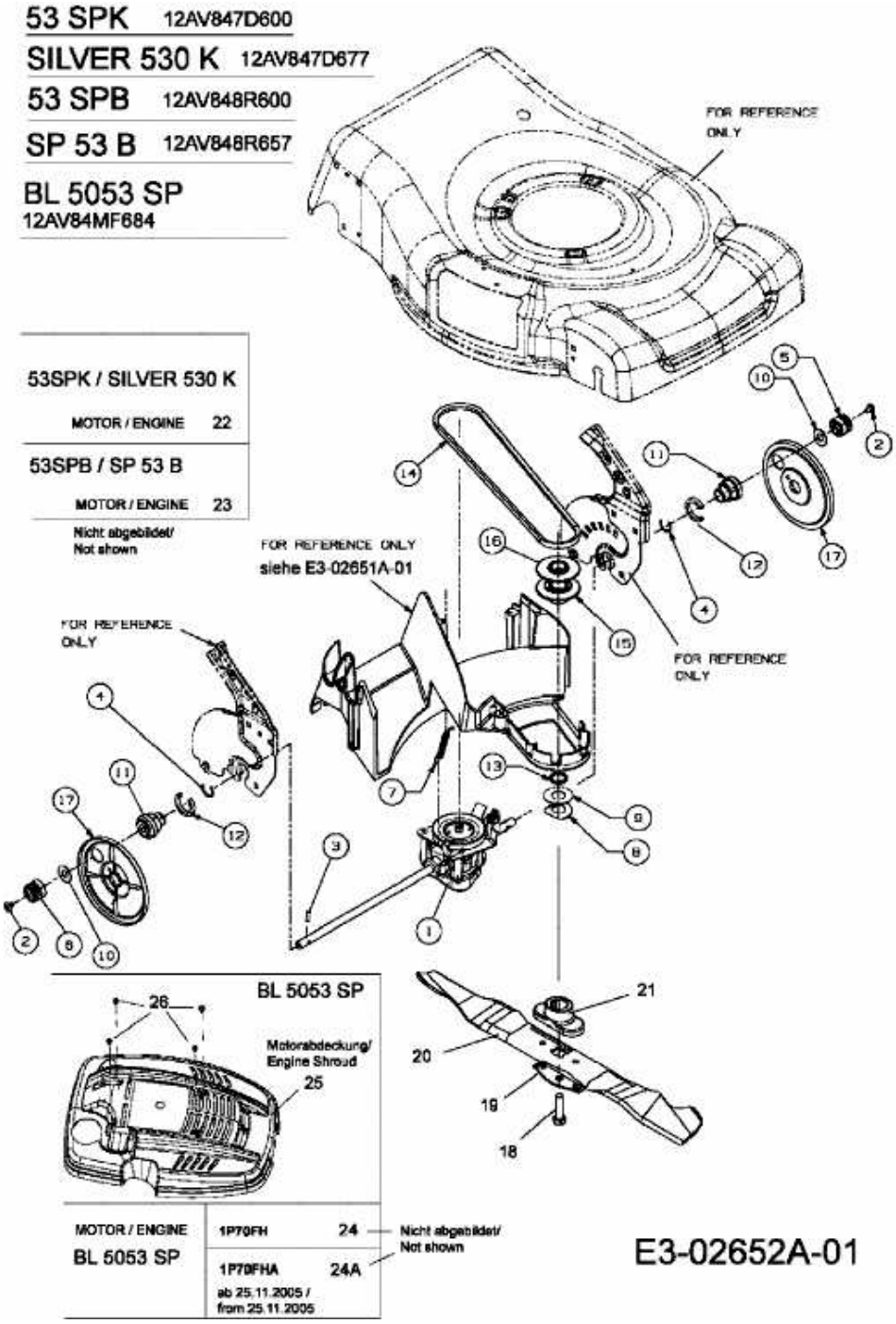53 SPB > 12AV848R600 (2006) > GETRIEBE, MESSER, MOTOR