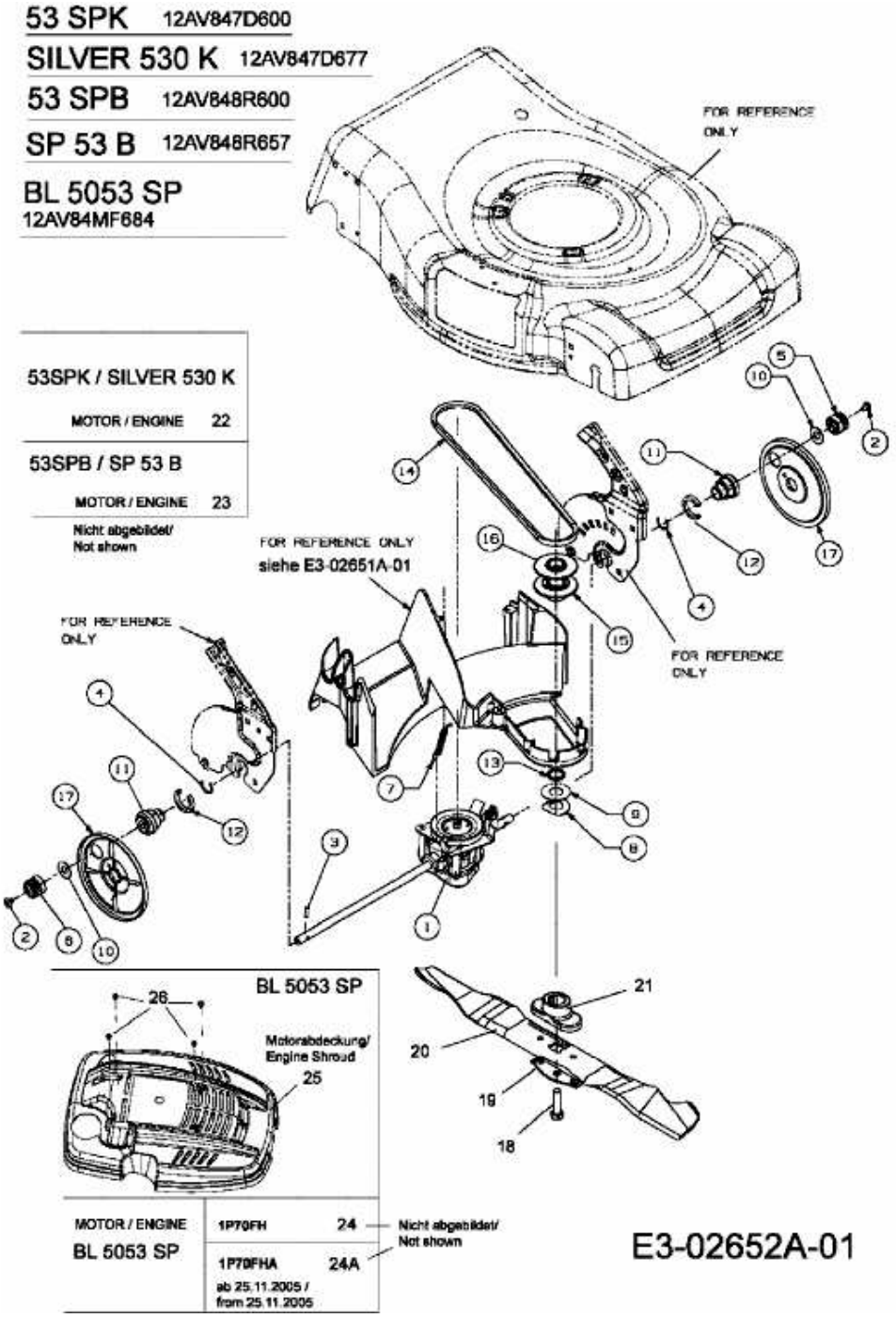53 SPK > 12AV847D600 (2006) > GETRIEBE, MESSER, MOTOR